נובו מטבחים

ספר הדרכה למעצבת

גרסה 1.3 // 01.04.2023

ספר הדרכה למעצבת – ראשי פרקים:

1. מי אנחנו
2. תכנון המטבח
3. התקנת פרקט במטבח
4. תשתיות
5. חומרים: צירים, מגירות וקלפות
6. מוצרים נלווים
7. פתיחת הזמנה
8. מדידה
9. תפריט יחידות
10. הורדה לביצוע
11. ספקים וחזיתות
12. ראומפלן חדש
13. תאורה
14. הערות כלליות
15. יחידות טלוויזיה
16. דלתות מעבר
17. יחידות קאנטי בלורן

1. **מי אנחנו-**

חברת נובו התחילה כחברת בוטיק ייחודית וחדשנית, שדאגה להעניק את מלוא תשומת הלב ללקוחותיה, והפכה עם השנים לחברה מסחרית, מובילה בתחומה בעיצוב, חומרים טכנולוגיית ייצור המייצרת אלפי מטבחים בשנה. לאורך כל תהליך ההתרחבות, שמרנו באדיקות על ה DNA-של החברה ובנינו מנגנונים, המאפשרים לנו לשמור על הצביון הבוטיקי והטיפול הפרטני בכל לקוח לצד ייצור בקנה מידה ארצי.

בנובו מייצרים בייצור ישראלי במפעל מתקדם באזור התעשייה ברוש. כל מטבח עובר בקרת איכות קפדנית עד למסירה ולאחריה. בנובו מעניקים לכל מטבח 12 שנות אחריות על המגירות וגופי הארונות.

שיטות ייצור-

בנובו מתמידים בהתפתחות טכנולוגית ושמים דגש על שיפור וייעול הייצור השירות באופן שוטף.

במפעל בבית שמש הושק בשנה האחרונה קו ייצור חדשני. הייצור במפעל החברה נעשה בשיטת הייצור הדיגיטלי אשר מביא את המוצר לרמת דיוק מושלמת. על כן ייצור המטבחים מתבצע באופן כזה שכמעט ואינו דורש מגע יד אדם.

מרגע סיום תכנון המטבח ע"י המעצבת ואישור התכניות, המטבח נבנה בתוכנת בניה ותכנון ולאחר מכן עובר לייצור כמעט באופן אוטומטי. דבר זה מאפשר עבודה מדויקת כך שגופי המטבח בנויים ומורכבים באופן התאמה מושלם מה שהופך אותם לעמידים ואיכותיים ביותר.

במפעל קיימות מספר מכונות ומסורים ממוחשבים ביניהן גם מכונת סי אנד סי, במכונות ומסורים אלו מתבצעים קידוחים, חרוצים, הדבקות וכו' באופן המדויק והאיכות ביותר.

בנוסף לכך אופן העבודה הדיגיטלי מאפשר תכנון אספקות מדויק וכן עמידה בלוח זמנים קפדני.

2. תכנון המטבח

כפי שאנחנו יודעים כבר שנים, המטבח כבר מזמן לא אזור בישול בלבד אלא הלך והפך עם השנים ללב לבו של הבית. לא בכדי מדובר בהוצאה השנייה או השלישית בגודלה של משפחה ממוצעת. מלבד הפיכתו לסמל סטטוס ולנותן הטון הוויזואלי והסגנוני של חלל הבית כולו, כעת הוא גם משמש למקום אירוח, מפגש משפחתי, אכילה ושהייה חווייתית המערבת את כל החושים- צלילים, טעמים, ריחות, ומגע שמתערבבים יחד לתמהיל של ביטויי אהבה, משפחתיות ואירוח. מארונות פונקציונאליים הפך לרהיט שימושי שבני הבית מתגאים בו.

בהתאם לכל זאת אנו כאנשי מקצוע נדרשים להעניק ללקוח חוויה נעימה ומלווה, מייעצת ומקצועית לאורך כל התהליך.

בפגישה הראשונה עם הלקוח חשוב להבין מה סגנון החיים בבית, למשל: משפחות עם ילדים, זוגות או אנשים ללא ילדים, בשלנים חובבנים/ מקצוענים, כאלה שמארחים באופן קבוע וכו'....מידע זה יעזור לנו להבין ולשקף את הצרכים השונים של הלקוח במטבח.

מספר עקרונות מנחים בעיצוב מטבח-

מטבח טיפוסי הוא תחנת עבודה לכל דבר, וככזה עליו להיות מתוכנן בקפדנות וביעילות. המטרה היא ליצור מטבח בעל זרימת עבודה נוחה ויעילה, שימנע בזבוז זמן ואנרגיה בעבודה. תכנון המטבח מתחיל בחלוקה של שלושה אזורים עיקריים:

- אזור אחסון של מזון יבש
- אזור הכנה ובישול
- אזור אכילה

אזור אחסון

אזור זה כולל לרוב ארונות מזווה גבוהים וכן את המקרר. לעיתים משלבים קיר ארונות גבוהים הכולל גם מוצרי חשמל נוספים כגון מיקרוגל, תנור ועוד. באזור זה יש לדאוג לשטחי אחסון יעילים ומרביים שיאפשרו אחסנת אוכל יבש (מזווה) ורטוב (פריטים הדורשים קירור במקרר או במקפיא) וגם להתייחס לפריטים נוספים הנמצאים במטבח – סכום, צלחות, סירים, כלי בישול ועוד הדורשים תכנון נכון של בניית מגירות וארונות. ניתן לשלב מספר פתרונות אחסון במטבח במהלך תכנונו – שטחי אחסון בארונות, מגירות נשלפות, מידוף קבוע ועוד. חשוב להציב את נקודות האחסון במקומות אסטרטגיים במטבח על מנת שנוכל לגשת אליהם במהירות ובקלות.

אזור הכנה ובישול

אזור זה הינו הדינמי ביותר וחולש על ציר העבודה שבין הכיור, הכיריים והמקרר. באזור זה חשוב לשמור על פרופורציות נכונות שימנעו צפיפות מצד אחד ומצד שני גם לא למקם אותם רחוק מידי זה מזה, דבר שיגרום להתרוצצות מיותרת במטבח. קיימת חשיבות רבה למשטחי העבודה בצדי הכיור והכיריים, משטח העבודה החשוב ביותר במטבח הוא השטח שנמצא בין הכיור לכיריים, מומלץ להשאיר ביניהם לפחות 1.20. יש לייעד את אזורי האחסון הסמוכים לכיור, כיריים ומקרר לאחסון של כלי בישול והכנה, מזיגה ואכילה שאנו משתמשים בהם במוצרים אלו בכדי ליעל את העבודה.

אזור אכילה

כמעט כל פעולה במטבח תסתיים או תתחיל באזור זה, גם אם רק כדי להניח משהו, אם כמשטח עבודה נוסף ואם באכילה נוחה.

בין אם משאירים מקום לשולחן או מתכננים אי עם ישיבה, בשני המקרים יש לוודא שיש מספיק מקום לישיבה ונוחה ועבור כל בנית הבית בכדי לספק מפגשים ספונטני במהלך היום. אזור הישיבה במטבח מספק אזור אכילה יומיומי ופחות מחייב ועל כן צריך להיות נוח ונגיש.

באי עם אזור ישיבה, נוח יהיה למקם כלי אכילה ביחידות האי, כוסות ושאר כלים שישמשו את הסועדים בעת הארוחה. ובנוסף באי מסוג זה ניתן לארח תוך כדי הכנת האוכל ולהנות מנוכחות המשפחה או האורחים.

מידות הנדסת אנוש-

- גובה המומלץ למשטחי העבודה הוא 90-95 ס"מ מהרצפה.
- עומק שיש נוח לעבודה הינו 60-70 ס"מ.
- ארונות עליונים בגובה של 1.40-1.50 מטר מגובה הרצפה.
- מרחק מומלץ להשאיר בין אי לארונות 90-110.
- באזור ישיבה יש להשאיר לפחות 60 ס"מ לישיבה נוחה סביב השולחן.

3. <u>התקנת פרקט במטבח</u>

כשלקוח מבקש להתקין פרקט באזור המטבח ההמלצה לנו היא **קודם כל להתקין את הפרקט ורק אז את המטבח**. בנוסף חשוב להדגיש ללקוח שאנחנו לא אנשי פרקטים ולכן את כל מה שקשור לפרקט יש לברר מול איש הפרקטים.

במקרים רבים קבלנים לא מאשרים ללקוחות להתקין פרקט לפני המטבח מחשש שהפרקט יינזק עד למסירת הדירה ואז האחריות לשלמות הפרקט היא על הקבלן ולכן מבקשים להתקין קודם את המטח ורק לאחר מכן את הפרקט.

חשוב להבין שאם אין דפנות שמגיעות **<u>עד לרצפה</u>** הכול בסדר ואין בעיה להתקין קודם את המטבח ואז את הפרקט, לאחר התקנת המטבח יגיע מתקין שלנו (או איש הפרקטים) יקצר את הסוקל ויתקין מחדש. זה יעלה בין 500-700 תלוי במטבח.

אם יש דפנות **<u>עד הרצפה</u>** ולרוב הן גם קונסטרוקטיביות ולכן אין אפשרות להשאיר אותן באוויר ולכן יש למקם אותן כרגיל אבל אז הפרקט לא יראה טוב כיוון שיצטרכו לחתוך אותו באזור הדפנות ולרב זה לא נראה טוב בכלל ואת זה חשוב שהלקוח יבין ושוב עדיפות לכך שהלקוח יפתור את הבעיה מול איש הפרקטים.

4. <u>תשתיות</u>

את תשתיות המטבח יש לתכנן בקפידה להתאמה מרבית ליחידות המטבח ולמוצרים הנלווים ולכן יש למקם את התשתיות לפי המדריך הבא, במקרים בהם המעצבת מוציאה תכנית תשתית, יש לעשות זאת באופן אופטימאלי לפי השרטוטים הבאים ואם קיימת תכנית תשתית יש לוודא אין חריגה ממידות המינימום:

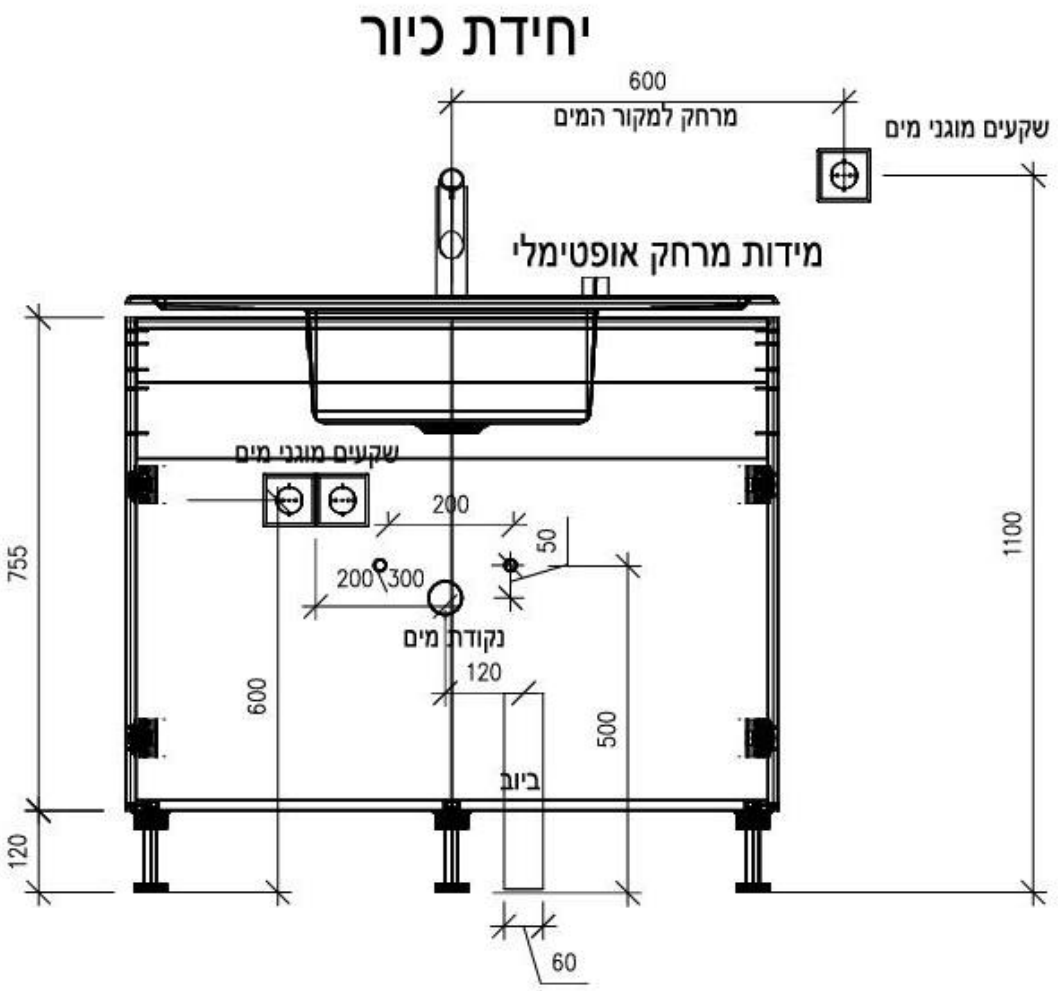

יחידת כיור

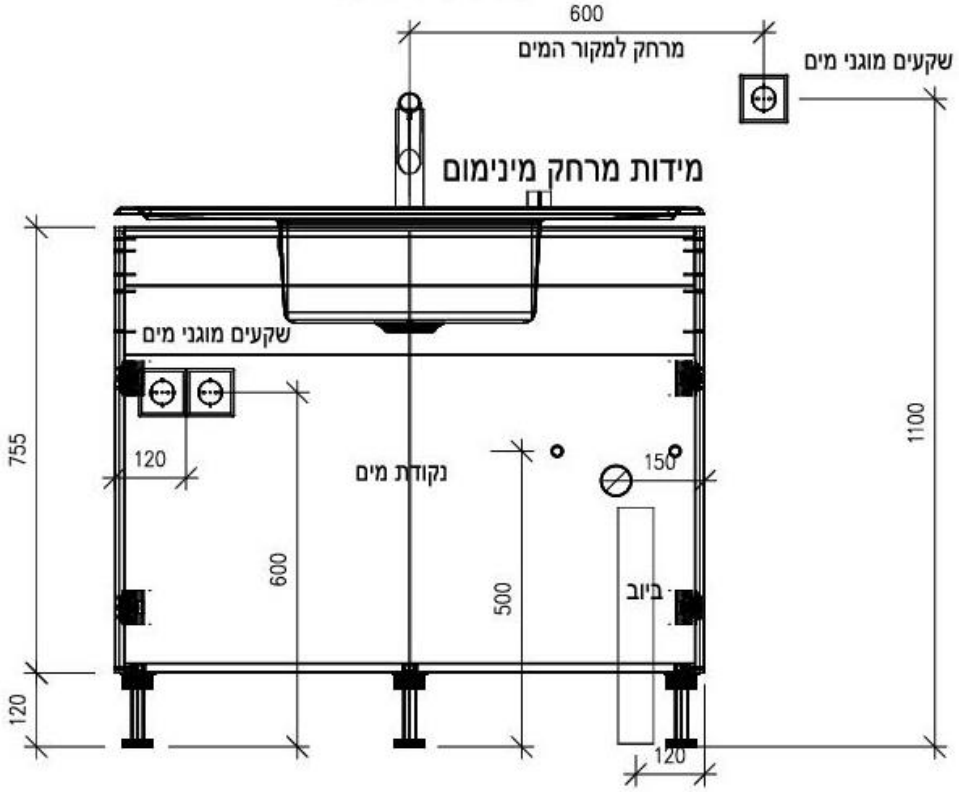

יחידת כיור

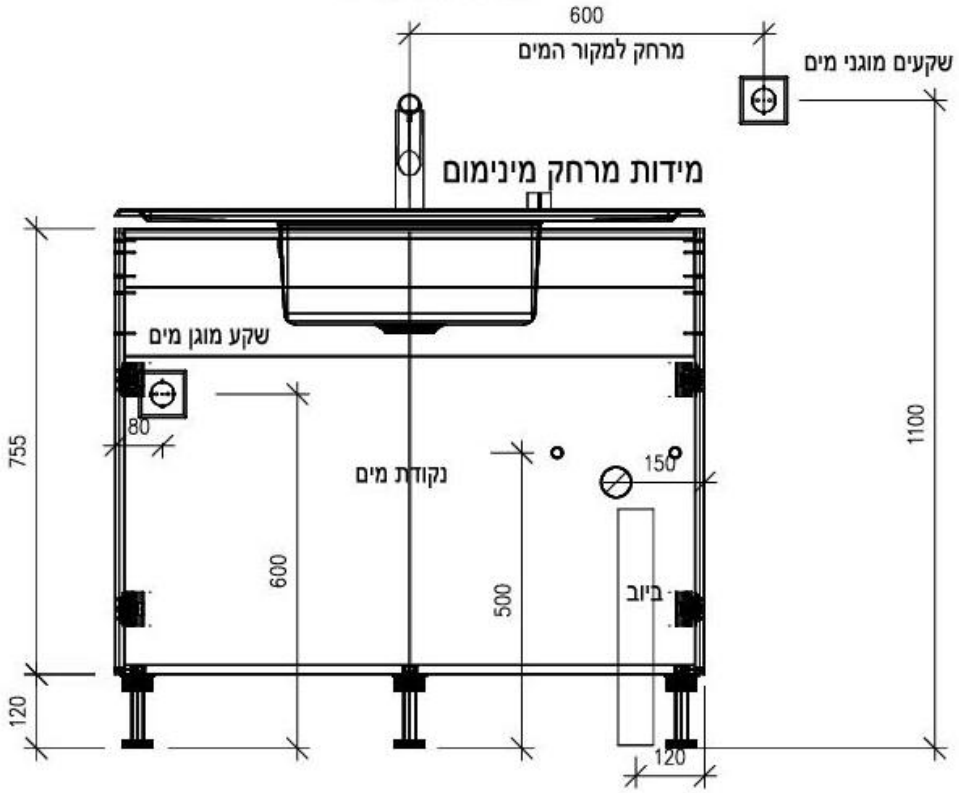

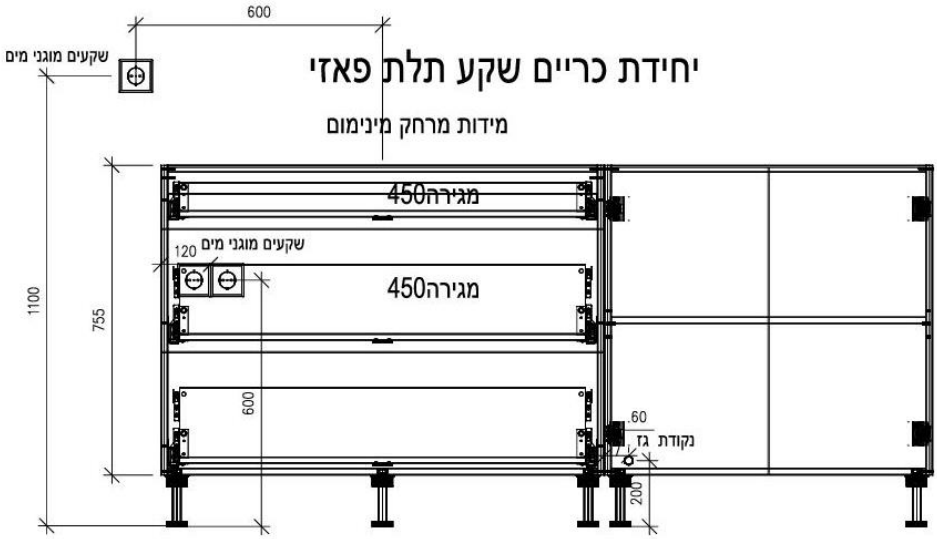
600
שקעים מוגני מים
יחידת כריים שקע תלת פאזי
מידות מרחק מינימום
מגירה450
שקעים מוגני מים
120
מגירה450
1100
755
600
60
נקודת גז
200

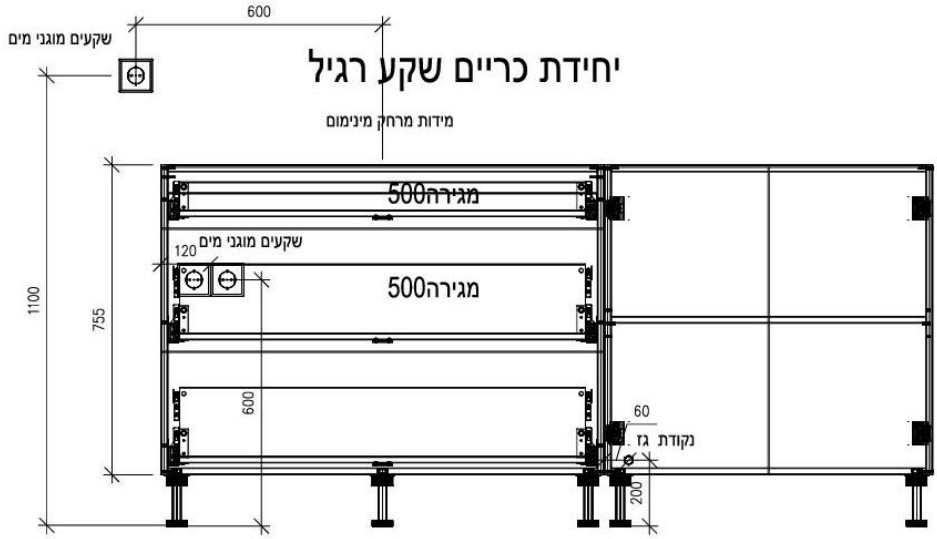
600
שקעים מוגני מים
יחידת כריים שקע רגיל
מידות מרחק מינימום
מגירה500
שקעים מוגני מים
120
מגירה500
1100
755
600
60
נקודת גז
200

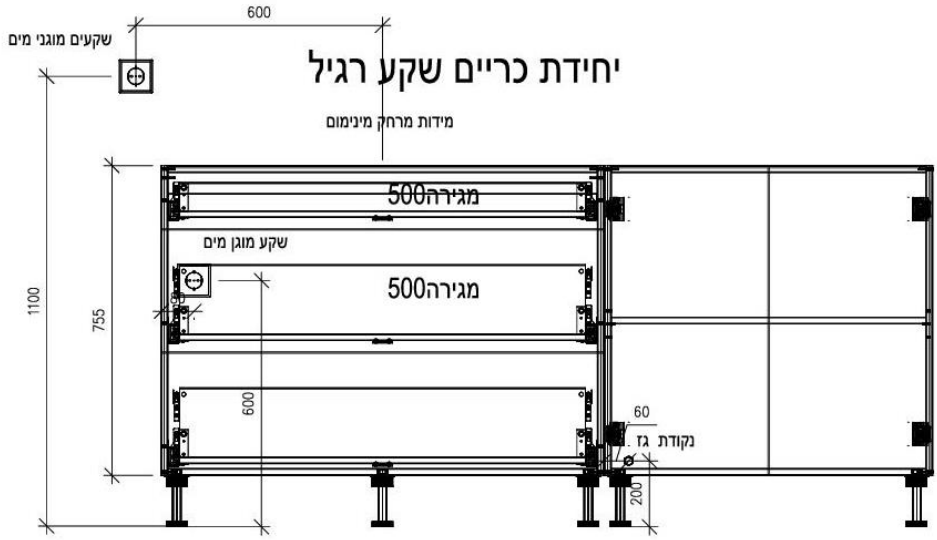
600
שקעים מוגני מים
יחידת כריים שקע רגיל
מידות מרחק מינימום
מגירה500
שקע מוגן מים
מגירה500
1100
755
600
60
נקודת גז
200

יחידת תנור רגיל כריים אינדוקציה

מידות מרחק מינימום

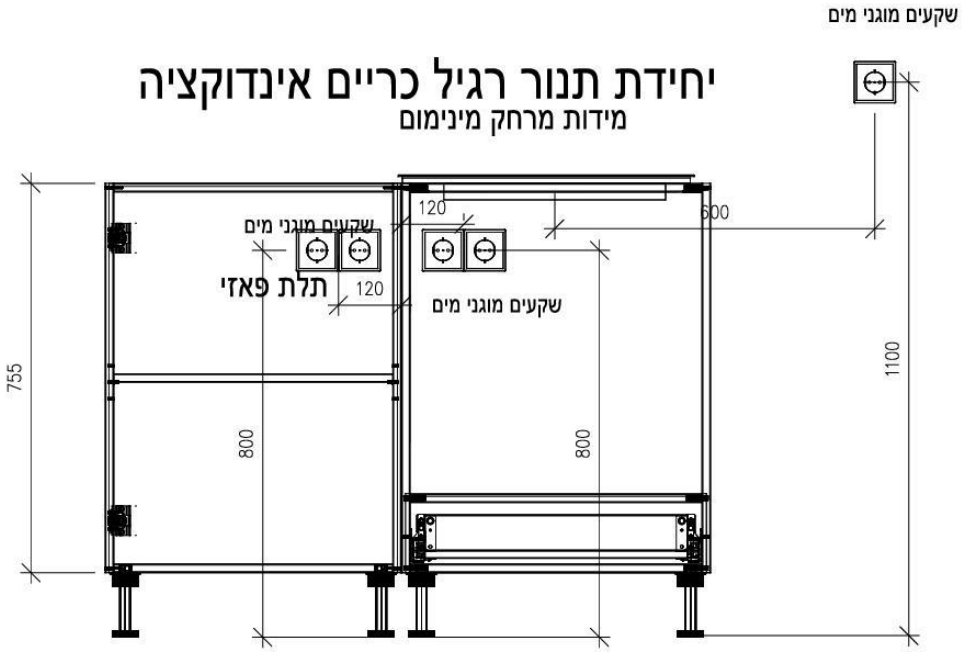

יחידת תנור רגיל

מידות מרחק אופטימלי

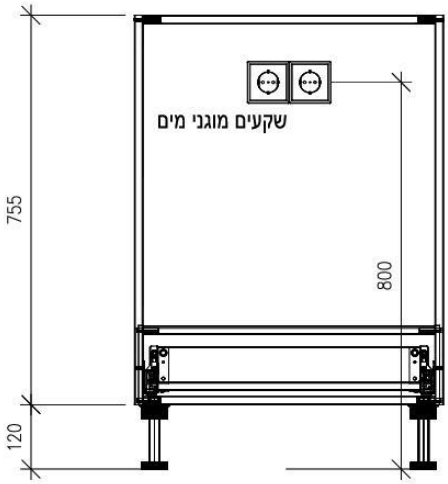

יחידת תנור רגיל

מידות מרחק מינימום

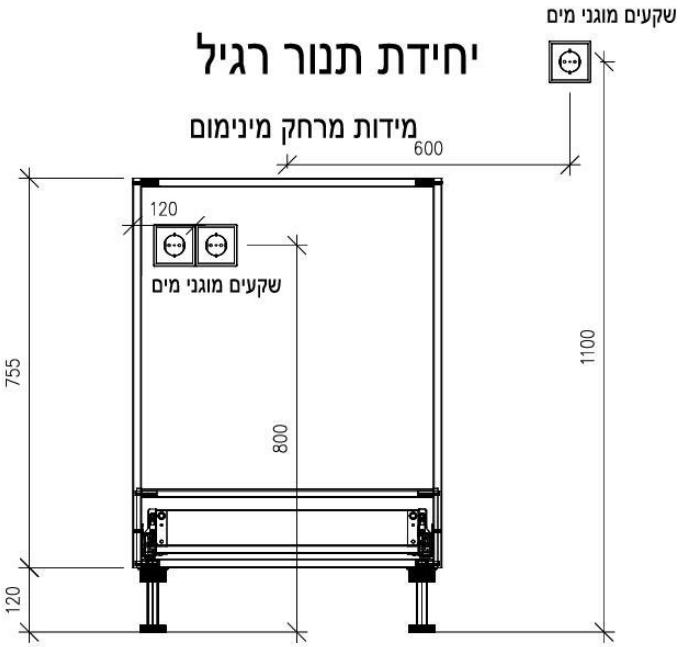

יחידת בילד-אין\מקרר

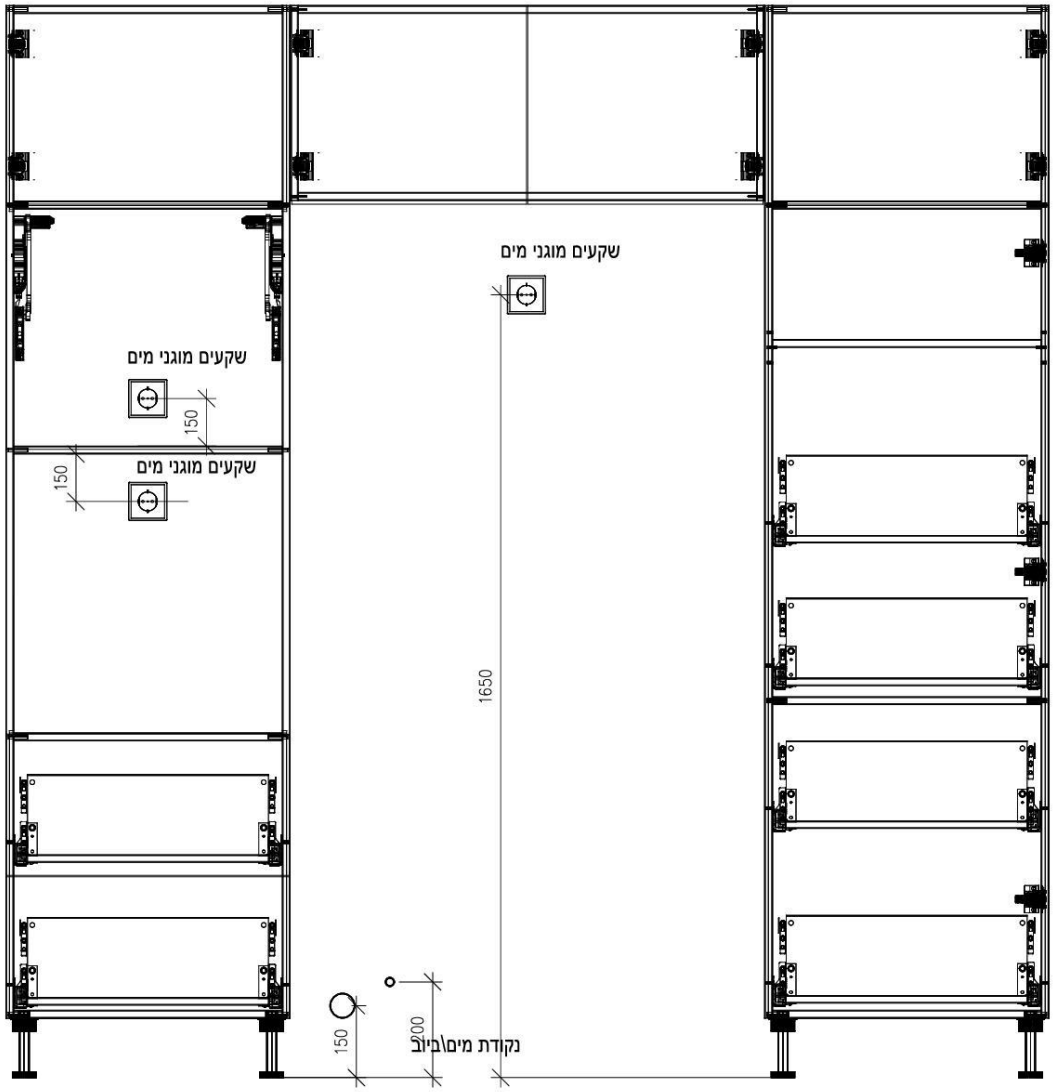

יחידת קולט אדים

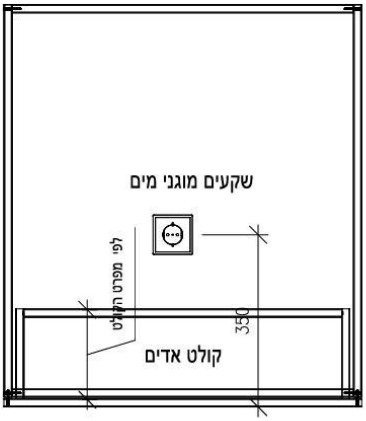

יחידת כיביסה\מייבש

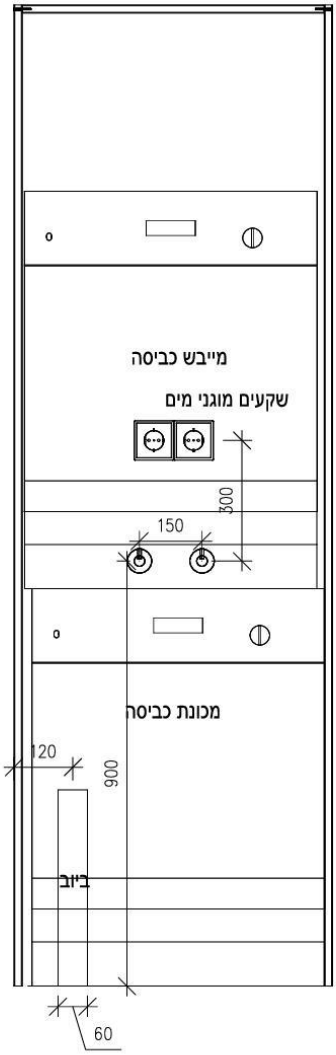

<u>תשתיות באיים</u>

באיים יש להתייחס באופן שונה למיקום התשתיות מכיוון שאין קירות ולכן כל התשתיות יוצאות מהרצפה. במידה ויש אי עם מגירות אז המגירות יהיו בעומק 50 כדי לאפשר העברה של תשתיות, אם מדובר באינדוקציה המגירות יהיו בעומק 45. בנוסף יש לשים לב שהסוקל של היחידה נכנס פנימה מקצה היחידה 6-7 ס"מ ולכן יש לקחת זאת בחשבון בתכנות התשתיות שלא ייווצר מצב שהנקודות יוצאות מחוץ לשטח היחידה. **ולכן את כל התשתיות יש למקם על ציר האי שממקום כ-12 ס"מ מגב היחידה.**

שקעי שירות- יש לשים לב כשמסמנים בתכנית שקע שירות באי, יש להתייחס לשני מיקומים:

1. מיקום נקודת התשתית עצמה ברצפה.

2. מיקום השקע עצמו שמיועד לשימוש באזור האי (ראו שרטוט מצורף).

יש לשים לב היטב למיקום השקע עצמו (השקע בולט 3 ס"מ) כך שהוא לא מפריע ליחידות להיפתח וכן שניתן להתקין אותו באזור המבוקש (אם מדובר בדופן זכוכית זה בלתי אפשרי).

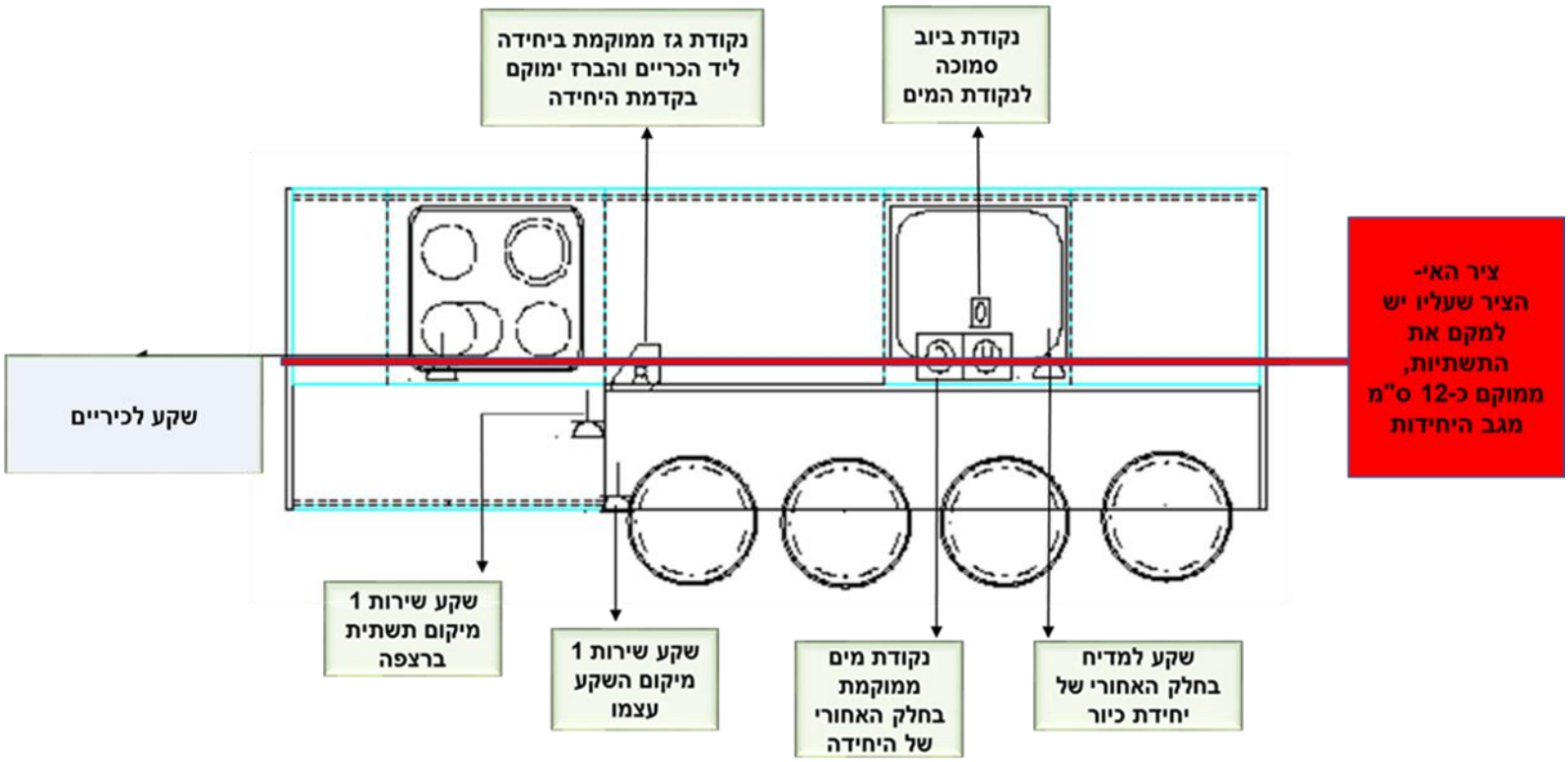

כך נראה שקע שירות באי

מיקום שקע נשלף באי- יש אפשרות לתכנן שקע נשלף, הלקוח צריך להביא מפרט. על המעצבת לסמן את מיקום התשתית ברצפה ואת המיקום על שיש עצמו וכן את קוטר החיתוך בשיש לפי המפרט. יש לשים לב שהשקע במצבו הסגור נכנס לתוך הארון ועל כן יש לוודא שיש לו מקום בתוך היחידה. לא אפשרי ביחידת מגירות.

5. חומרים- צירים, מגירות וקלפות

גוף הארון-

גוף הארון עשוי מסנדוויץ' איכותי מסוג טווין ובעובי 17 מ"מ. סנדוויץ נקרא בעברית לביד. הוא מורכב משכבות דקות עשויות סיבים ומודבקות אחת על השנייה בשתי וערב. הדבקה זו מונעת כיפוף בעץ ומעניקה לו חוזק, יציבות ועמידות בפני מים. לפיכך, זהו חומר גלם יעיל במידה ואיכותי. הפלטה היא לוח בעובי שבין 4-21 מ"מ ומשתמשים בה לבניית מדפים, שולחנות, ארונות בגדים, ארונות מטבח, שידות, מגרות ומיטות.

חזיתות-

כל החזיתות עשויות MDF חוץ מחזיתות עץ וזכוכית. MDF הינו חומר עשוי מסיבי עץ עדינים ואחידים. סיבים אלו מיובשים בתנור ומעורבים בדבק שרף. את העיסה יוצקים לתבניות שטוחות בהן ה-MDF נדחס בלחץ גבוה ומחומם לקבלת משטח אחיד וחלק הנחתך למידה המבוקשת. ה-MDF מצטיין בשטח פנים חלק ודחוס היטב אשר מהווה בסיס מצוין להדבקת פורמייקה, מלמין ופורניר. MDF הוא המומלץ ביותר לצביעה אטומה. ה-MDF אינו משנה צורתו במשך הזמן כמו עץ טבעי, ולכן שומר על שטח פנים חלק וישר לאורך זמן ממושך.

מרבית לוחות ה-MDF מגיעים במידות 120 על 240 ועל כן יש להתאים את החזיתות לגדלים אלו וכן לכיוון הטקסטורה הרצויה בהתאם לגודל הלוח.

מגירות

נובו עובדת עם מגירות של חברת גראס האוסטרית, מהיצרניות הוותיקות בעולם בתחום הפרזול ואביזרי המטבח ונחשבת לפורצת דרך בתחום המגירות למטבח.

למגירות מדגם סקאלה מספר יתרונות-

שליפה מלאה – בשונה מהמגירות הישנות המגירות החדשות נשלפות אל מחוץ לגוף הארון. זה מאפשר גישה נוחה לכל תכולת הארון.

נשיאת משקל – בעוד שמגירות ישנות יכולות לשאת משקלים של מספר קילוגרמים בודדים, המגירות החדשות נושאות בממוצע משקלים של 50 ק"ג. יתרון זה מאפשר להכניס את כל שאר מוצרי המטבח שלא היה ניתן היה לאחסן קודם (סירים, סטים של צלחות, קופסאות שימורים, מוצרי חשמל וכו') לתוך המגירות.

טריקה שקטה – שנועדה להגן על האצבעות כאשר המגירה הכבדה נסגרת יצרה יתרון נוסף של עבודה נעימה וללא טריקות.

גב ובסיס המגירות עשוי MDF , דפנות המגירות עשויות מתכת עמידה ואיכותית ודפנות גלריה עשויות זכוכית.

צירים –

נובו אינה מחויבת לחברת פרזול אחת מתוך הרצון לשמור על חופש הבחירה הנכון לנו, כלומר לברור ולבחור מכל חברה את הדגם הכי נכון ומומלץ ואתו לעבוד.

צירי בלום לקלפות ודלתות:

בנובו עובדים עם צירי הקלפות מסדרת אוונטוס של בלום האוסטרית, שנוסדה לפני למעלה מ- 60 שנה, החברה משווקת את מוצריה ל- 120 מדינות ברחבי העולם. כל מוצרי החברה מושתתים על טכנולוגיה חכמה, תפקוד אופטימלי ועיצוב ארגונומי, המקנים תנועה מושלמת לכל אזורי המגורים.

קלפות אוונטוס מעניקות נוחות שימוש וחופש תנועה מלא, החזיתות ניתנות לעצירה בכל נקודה, עד פתיחתן/סגירתן המלאה, וזאת כדי לאפשר גישה נוחה בסגירה.

לסדרת אוונטוס יתרונות רבים-

- הפתיחה משמעותית קלה יותר ללא תחושת התנגדות

- מעצור פתיחה חכם הניתן לעצירה בכל זווית ונקודה שתבחרו

- הסגירה רכה ושקטה, ללא כל מאמץ בטכנולוגיית בלומושן

- עיצוב מרשים ומינימליסטי, "אינו גונב" משטח האחסון

בסדרת אוונטוס ישנם מספר סוגי צירי קלפות להתאמה מקסימלית לשימוש הנדרש -

-HK TOP

גובה ארון 20.5-60 ס"מ

עומק ארון מינימלי 18.8 ס"מ

רוחב עד 180 ס"מ (ניתן לייצר ארון מעל רוחב זה על ידי הוספת מנגנון שלישי) לא נדרש מרחק מהתקרה ולכן מתאימה לאחסון גבוה מעל המקרר או בראש ארון "בילט-אין".

יתרון מובהק של המנגנון הוא מעצור פתיחה חכם הניתן לעצירה בכל זווית ונקודה שתבחרו.

-HK S

קלפה אופקית HK-S מסדרת אוונטוס, מתאימה לארונות בעלי עומק מועט. מנגנון הקלפה קטן וישאיר לכם יותר מקום אחסון בארון. זכרו, גם שטח קטן ניתן ליישם ולהפוך לארון פונקציונלי.

גובה ארון 18-40 ס"מ

עומק ארון מינימלי 16.3 ס"מ

רוחב עד 180 ס"מ (ניתן לייצר ארון מעל רוחב זה על ידי הוספת מנגנון שלישי)

מיקום מומלץ: ארון גבוה בסמוך לתקרה ולכן מתאימה לאחסון גבוה מעל המקרר או בראש ארון "בילט-אין". במידה ואין די מרחק בין תקרת הארון לתקרת הבית, מגבילי פתיחה יבטיחו מינימום מרחק נדרש וימנעו מהחזית לגעת בתקרה.

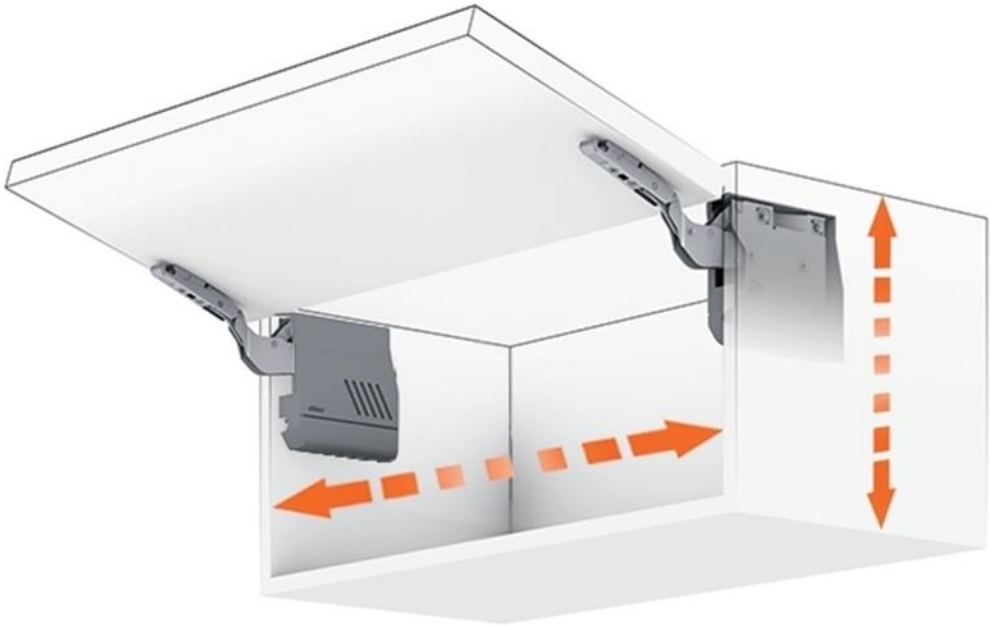

-HL

קלפה אנכית HL מומלצת כארון מעל משטח העבודה ללא תחושת "גג" מעל הראש. זוהי קלפה מצוינת לאחסון מיקרוגל או טוסטר אובן בגובה העיניים החזיתות נפתחות ונסגרות במקביל לקו הארון וניתנות לעצירה בכל נקודה עד פתיחתן וסגירתן המלאה. יתרון נוסף של הקלפה היא האפשרות למקם מעליה ארון נוסף וארון נוסף משמע עוד מקום אחסון.

מידות: גובה 30-58 ס"מ

עומק מינימלי 27.8 ס"מ

רוחב עד 180 ס"מ (ניתן לייצר ארון מעל רוחב זה על ידי הוספת מנגנון שלישי)

בשלב התכנון יש לקחת בחשבון מרחק נדרש מהתקרה של בין 26.4-52.9 ס"מ (מחושב בהתאם לגובה חזית).

-HF

בקלפה HF החזיתות מתקפלות יחד כלפי מעלה, מעל קו הראש, ומעניקות למשתמש חופש תנועה גדול - אפשר להשאיר את הארון פתוח במהלך הבישול במטבח, כך שהנגישות לתכולת הארון נוחה מאוד ובטוחה.

גובהו של הארון מאפשר לכם לקבוע את כמות המדפים ואת מיקומם.

גובה 48-104 ס"מ

עומק מינימלי 27.8 ס"מ

רוחב עד 180 ס"מ (ניתן לייצר ארון מעל רוחב זה על ידי הוספת מנגנון שלישי)

במידה ואין מרווח מספיק מהתקרה ניתן להוסיף מגביל פתיחה, כך חזית הקלפה לא תפגע בתקרה.

בגובה 75 גובה החזית הקטנה תהיה תמיד למטה בחלוקה של 33 ו-42. גובה יחידה מקסימלי חלוקת החזיתות לפי 45% ו- 55%.

6. <u>מוצרים נלווים</u>

מטבח טוב הינו מטבח שבשלב התכנון שלו כל הגורמים בו נלקחים בחשבון בהתאם לצרכי הלקוח. מוצרים נלווים הינם אחד הגורמים החשובים ביותר במטבח. בכדי להתאים את המוצרים לארונות המטבח יש לבקש מהלקוח להגיע לפגישת ההורדה לביצוע עם מפרטים מפורטים להתאמה מיטבית. על המעצבת להדגיש את חשיבות העניין בפני הלקוח מיד לאחר סגירת ההזמנה.

כיורים:

בבחירת כיור למטבח תחילה יש לאפיין את תכונות הלקוח ומיקום הכיור במטבח- האם המטבח פעיל ודורש כיור גדול? האם נדרש כיור כפול וכו'... בבחירת הכיור יש להתייחס למידות הכיור הנדרש- אורך, עומק ורוחב.

קיימים מספר סוגים של כיורים:

- **כיורי גרניט**

כיורי הגרניט עשויים בד"כ מ-80% גרניט ו-20% נוספים קוורץ, לחומר מראה ייחודי ומרקם יוקרתי, הכיור חזק ביותר ועמיד בפני שינויי טמפרטורה, עמידות בפני שריטות, מגיע במספר גוונים.

- **כיורי נירוסטה**

עשויים פלדת אל-חלד העמידה בפני קורוזיה (חלודה) ובעלת עמידות בפני כימיקלים וחומרי ניקוי. כיורים אלו עמידים מאד בשחיקה, בשריטות ובשברים, וקלים לאחזקה. בכיורי נירוסטה מבחר דגמים גדול וכל לקוח יכול לבחור לו את הכיור העונה על צרכיו. לנירוסטה מראה אופייני וקל מאד להגדיר עד כמה אוהבים / לא אוהבים מראה זה.

- **כיורי החרס**

עשויים מקרמיקה קשה מצופה בגלזורה עמידה, לכיור מראה מבריק ורענן השומר על עצמו לאורך שנים. כיור חזק ועמיד לאורך זמן, שומר על איכותו ועל הברק לאורך שנים, אינו נשחק ואינו נשרט.

אפשרויות התקנה:

התקנה שטוחה

כאשר הכיור מותקן בתוך משטח העבודה במטבח, כך שנוצר קו ישר ושטוח עם המשטח, מה שמקל על גריפת מים ולכלוך ממשטח העבודה אל תוך הכיור.

התקנה עליונה

כאשר הכיור מולבש מעל משטח העבודה, גוף הכיור עצמו אינו בולט שכן הוא נמצא בחלל הארון התחתון, אולם שוליו בולטים, התקנה זו יוצרת מדרגה, מה שלא מאפשר כלל לגרוף מים מהמשטח אל הכיור ועוד יותר מכך- מים משולי הכיור עלולים לגלוש אל המשטח.

התקנה תחתונה

- כאשר הכיור מותקן מתחת למשטח העבודה כך שהוא זהה לו בגובה או מעט נמוך ממנו, במשך הזמן עלולים להיווצר סדקים או תקלות במקום החיבור בין הכיור למשטח ונוצרות נזילות מים והצטברות לכלוך במקום.

מפרט הכיור:

כיור בודד-

כשלקוח מגיע עם מפרט עלינו לשים לב למספר נתונים במפרט.

למשל בדוגמא שלפנינו ניתן לראות שהרוחב הכללי של הכיור הינו 623 מ"מ והמידות הפנימיות שלו הינן 545 מ"מ. המידה שאנו צריכים להתייחס אליה היא המידה הפנימית במקרה הזה בו מדובר בהתקנה שטוחה. אם ארון הכיור הוא ברוחב 60 יש להוריד 4 ס"מ עבור הדפנות, כך שהמידה הפנימית של ארון 60 הינו 56 ולכן ניתן להסיק שכיור זה מתאים לארון ברוחב 60. בנוסף לכך בהרבה מפרטים מצוין לאיזה ארון מתאים הכיור.

שני החורים שמצויים על המשטח האחורי של הכיור, אחד עבור הברז והשני עבור סבוניה או מתקן מים תת כיורי.

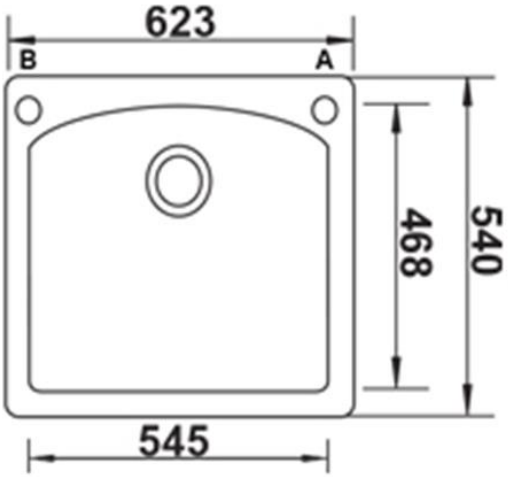

כיור כפול-

בהתקנת כיור כפול יש להתייחס לרוחב הפנימי של שני הכיורים. בכיור שבתמונה היצרן מציין שהכיור מתאים לארון פנימי 85 כלומר יחידת הכיור צריכה להיות ברוחב 85.

בנוסף סימון החורים על גבי השרטוט הינם חורים אופציונליים ואם מעוניינים בהם יש לציין זאת בעת ההזמנה. לגבי חירור A הוא חירור קיים.

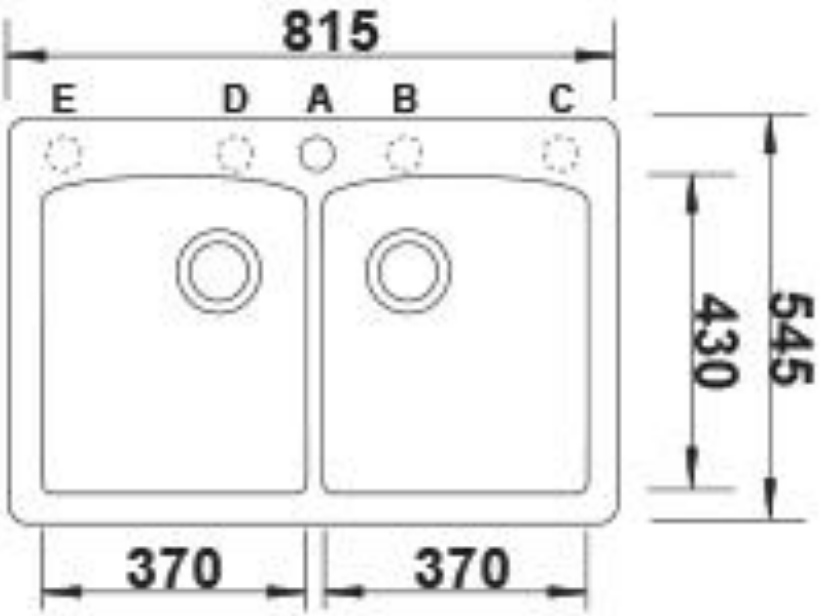

מוצרי חשמל

מקררים

מקרר הוא אחד האלמנטים הגדולים והשמישים ביותר במטבח ולכן יש להקדיש לו תשומת לב יותר משאר המוצרים. אחד השיקולים המרכזיים בתכנון המטבח הוא מיקום המקרר, מראהו והחלל שיש להשאיר עבורו.

סוגי מקררים:

מקרר דלת מעל דלת – אלו המקררים הבסיסיים, רוחבם בדרך כלל בין 70–78 ס"מ והם מתאימים למשפחות קטנות או לבתים בהם רוב המוצרים היבשים מאוחסנים בארונות.

מקרר (Side by side) סייד ביי סייד – בקבוצה זו נכנסים מקררים עם שתיים או שלוש דלתות. המקררים רחבים יותר ובדרך כלל במידות של בין 90–98 ס"מ. מקררים אלו מתאימים למשפחות גדולות.

מקרר עומק מיוחד – עומק ממוצע של מקרר הוא לרוב בין 80–90 ס"מ בעוד עומק ארונות מטבח הוא לרוב 60 ס"מ. הפרש זה גורם לכך שהמקרר בולט החוצה מקו הארונות. אם זה דבר חשוב ללקוח ניתן לרכוש מקרר בעומק 60 או לחלופין להשתמש בנישות קיימות או להעמיק את השיש.

מקררים אינטגרליים – מקררים אלו מותקנים בתוך הארון עצמו ועל גביהם מתקינים דלת מעץ בגוון המטבח. המקרר בנוי להתקנה בתוך ארונות ויש לו גם פתרונות אוורור מתאימים.

בעת בחירת המיקום הנכון עבור המקרר יש להתייחס לסוג המקרר וכן לוודא שפתיחתו מתאפשרת באופן חלק ומלא, שנותר לו מספיק מקום בנישה המיועדת לו גם לאוורור וגם לפתיחה.

במידה ויש מקרר קיים, חשוב מאוד שהלקוח יספק מפרט של המקרר לפני ההורדה לביצוע במידה ואין יש לבקש מהלקוח למדוד את המקרר הקיים וכן להחתים אותו במפרט הטכני על הסעיף חלל למקרר.

מפרט מקרר דלת מעל דלת-

במפרט המקרר שלפנינו ניתן לקבל את כל הנתונים שאנו צריכים בכדי לתכנן עבורו את המיקום המתאים:

- מידות כלליות- רוחב, עומק , גובה, עם או בלי ידיות
- המרחק שצריך להשאיר מהקיר ומיחידות ליד (החלל למקרר)
- עומק מגירת מקפיא למניעת התנגשות ביחידות אחרות וכן לאפשר פתיחה מלאה
- נקודת מים עבור מגירת קרח שנוצר באופן אוטומטי

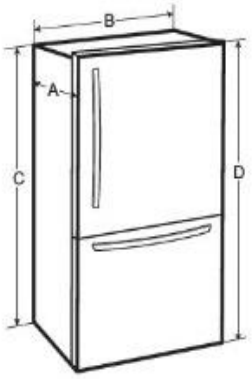

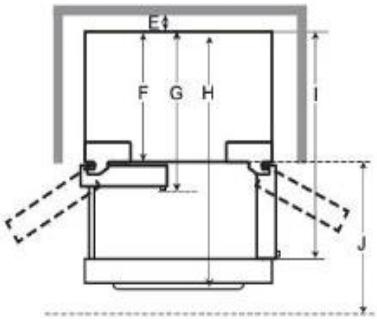

-	מדד/מרווח	דגם
A	עומק ללא ידית	33 1/4 אינץ' (845 מ"מ)
B	רוחב	32 4/5 אינץ' (833 מ"מ)
C	גובה לראש המגירה	68 1/2 אינץ' (1740 מ"מ)
D	גובה לראש הציר	69 4/5 אינץ' (1774 מ"מ)
E	מרווח	2 אינץ' (51 מ"מ)
F	עומק ללא דלת	F 29 4/9 אינץ' (748 מ"מ)
G	עומק עם ידית	35 2/5 אינץ' (899 מ"מ)
H	עומק (סה"כ עם מגירת המקפיא פתוחה)	53 1/3 אינץ' (1355 מ"מ)
I	עומק (סה"כ עם דלת פתוחה 90°)	46 2/3 אינץ' (1185 מ"מ)
J	מרווח קדמי	27 אינץ' (686 מ"מ)

מפרט מקרר אינטגרלי-

כקרר אינטגרלי הינו מקרר שנצא בתוך ארון ועליו מתקינים חזית ארון כך שמתקבל מראה אחיד בקיר הגבוהים. המקרר עצמו בנוי באופן כזה שמותאם להימצא בתוך ארון מבחינת האוורור והמידות שלו ולכן לא ניתן לתכנן ארון למקרר אינטגרלי מבלי שהלקוח סיפק מפרט המכיל את כל הנתונים הדרושים לשם כך, ראו מפרטים מצורפים המכילים את המידע הנדרש:

- מידות המקרר עצמו
- מידות לתכנון הארון
- פתחיי אוורור נדרשים

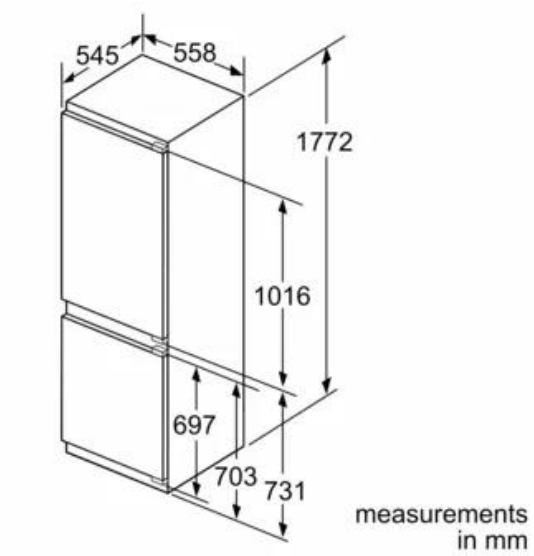

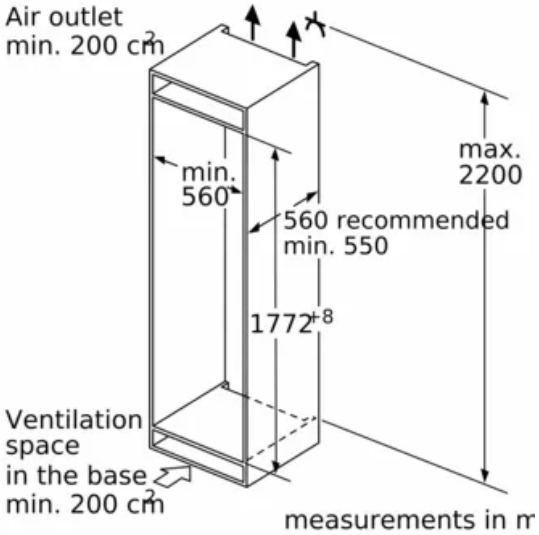

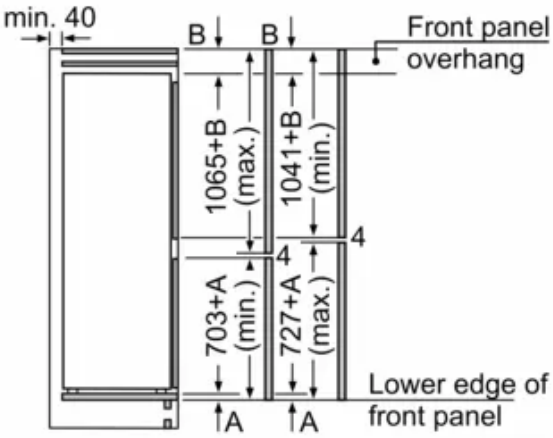

The specified unit door dimensions are valid for a door gap of 4 mm.

measurements in mm

תנורים

לתנור תפקיד חשוב בתפעול שוטף באזור העבודה במטבח, ולכן יש להתייחס למיקומו כשמתכננים את מיקומם של שאר מוצרי אזור העבודה. חשוב להבין מהלקוח מהו סוג התנור שבו הוא מעוניין כיוון שכל סוג דורש התייחסות שונה.

סוגי תנורים:

תנור בילד אין- תנור שמשתלב היטב בין ארונות המטבח ומאפשר גישה נוחה למשתמש מכיוון שניתן להתקינו בגובה נוח לעבודה. הודות להיצע הגדול של התנורים כל אחד יכול למצוא את התנור שיהלום כראוי את הרגלי הבישול והאפייה שלו, את טעמו האישי בעיצוב ואת דרישות הבטיחות והניקיון שלו.

רוב התנורים הבנויים מגיעים במידות של או 60 או 90 אך בכל מקרה אנו מעדיפים לעבוד לפי מפרט ובמיוחד במקרה שבו הלקוח מעוניין למקם כיריים מעל התנור הבנוי. בנוסף יש אפשרות לתנור בילד אין כפול וכן למגירת חימום מתחת, לכן יש לדרוש מפרט מדויק.

תנור עומד משולב- תנור משולב עומד עצמאית מגיע במספר מידות, התנור משולב עם כיריים בחלקו העליון. היום כבר פחות משתמשים באפשרות הזאת אלא אם כן הלקוח מעוניין בתנור מקצועי גדול שמוסיף ומשתלב עם העיצוב הכללי של המטבח. גם במקרה הזה מומלץ לבקש מפרט בכדי לדעת כמה מקום יש להשאיר לתנור, יש לקחת בחשבון בתכנון הנישה שלו את בליטת השיש משני צדדיו וכן את עומקו והמרחק הנדרש מהקיר.

ראו נא מפרט מצורף בעמוד הבא, בו נוכל לראות מפרט עבור התקנה בתוך ארון בילד אין גבוה, וכן בתוך ארון בילד אין נמוך. וגם במקרה בו נרצה להתקין את התנור בארון בילד אין נמוך ומעליו כיריים.

Built-in Ovens,60cm
Model: HBG634BS1

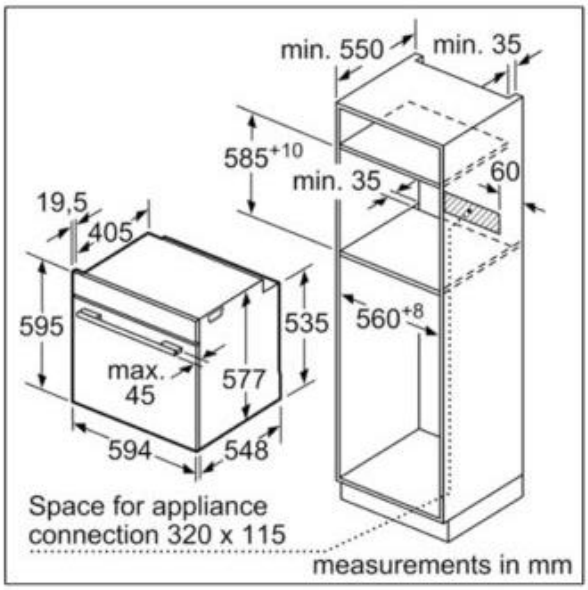

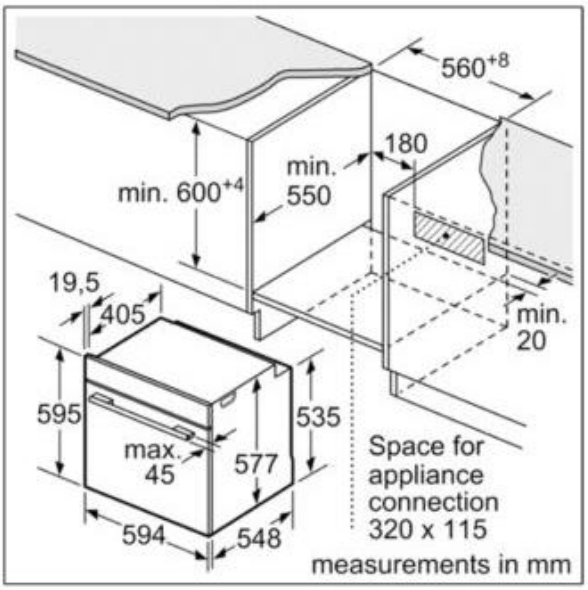

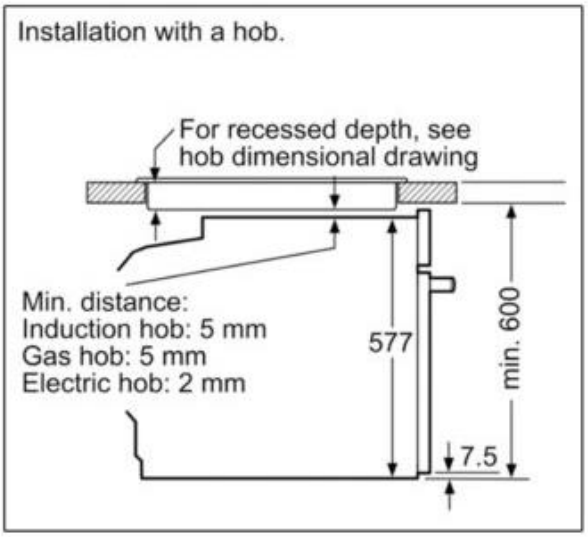

כירים

כיריים הם מוצר חשוב במטבח והם מהווים חלק חשוב מאזור העבודה, למיקומם יש חשיבות עיצובית ובטיחותית. מלבד זאת סוגי הכיריים הקיימים היום משפיעים על אופן הבישול וסביבת הכיריים. לסוג הכיריים השפעה על תכנון התשתיות במטבח וכן לתכנון היחידות. מפרט טכני יספק נתונים חשובים כמו מפרט אוורור, גובה כיריים וכן סוג השקע הנדרש.

סוגי כיריים:

כיריים גז- כיריים הפעולות בגז הן סוג הכיריים הנפוץ ביותר, כיריים אלו הם כיריים המחוברות לצינור גז המחובר לבלון גז מחוץ לבית, חימום הכלי מתבצע ע"י להבה של אש גלויה הניתנת לכוונון. כיריים אלו היו סוג הכיריים המקובל ביותר במשך שנים רבות.. יש כיריים שמהמבנה שלהן שונה מהמנה הרגיל הכולל ארבע להבות, לכיריים יכולות להיות חמש להבות או יותר כאשר יש להבה נוספת במרכז הכיריים. כיריים אלו יכולות להגיע במספר גדלים – 60 /75 /90 וכו...

כיריים חשמליות- הן כיריים שחשמל הוא מקור האנרגיה המזין אותן. כיריים אלו מחוברות לרשת החשמל הביתית וכך הן מחוממות. כיריים אלו מעוצבות בדרך כלל בצורה חלקה כאשר יש משטח שמתחתיו מספר גופי חימום המגיעים לחום גבוה מאוד בזמן קצר מאוד אשר מחליפים את הלהבות שניתן למצוא בכיריים הפועלות בגז. לרוב כיריים אלו ידרשו שקע תלת פאזי.

כיריים אינדוקציה- הן בעלות שטח פנים חלק הפועלות בהתבסס על כוחו של מגנט. אופן הפעולה של הכיריים מתרחש רק כאשר על הכיריים מונחים סירים בעלי תחתית מגנטית. כאשר המגנט שבכיריים פוגש את המגנט שבתחתיות הסירים, מתחיל תהליך החימום והוא קורה מהר יותר מהמצופה. מרגע שהתקיים חיבור המגנט, תהליך החימום מתרחש בתוך שניות ספורות כך שאין צורך להמתין להתחממות הסיר כמו בסוגים אחרים של כיריים וגם בתום הבישול, עם ניתוק הסיר מהכיריים, מתקרר המשטח בתוך שניות ספורות ואינו מסכן את הנוגעים במשטח בכוויה. מכיוון שהחימום מתבצע מתחת ליחידה יש חשיבות למרחק האוורור שהכיריים דורשות ולכן יש לבקש מהלקוח מפרט אוורור. לרוב כיריים אלו ידרשו שקע תלת פאזי.

מפרט כיריים גז

במפרט זה ניתן לראות את מידות הכיריים, העומק שלהן וכן את המידות של חיתוך השיש לצורך התקנה.

מפרט כיריים חשמליות

במפרט זה ניתן לראות את מידות הכיריים, העומק שלהן וכן את המידות של חיתוך השיש לצורך התקנה.

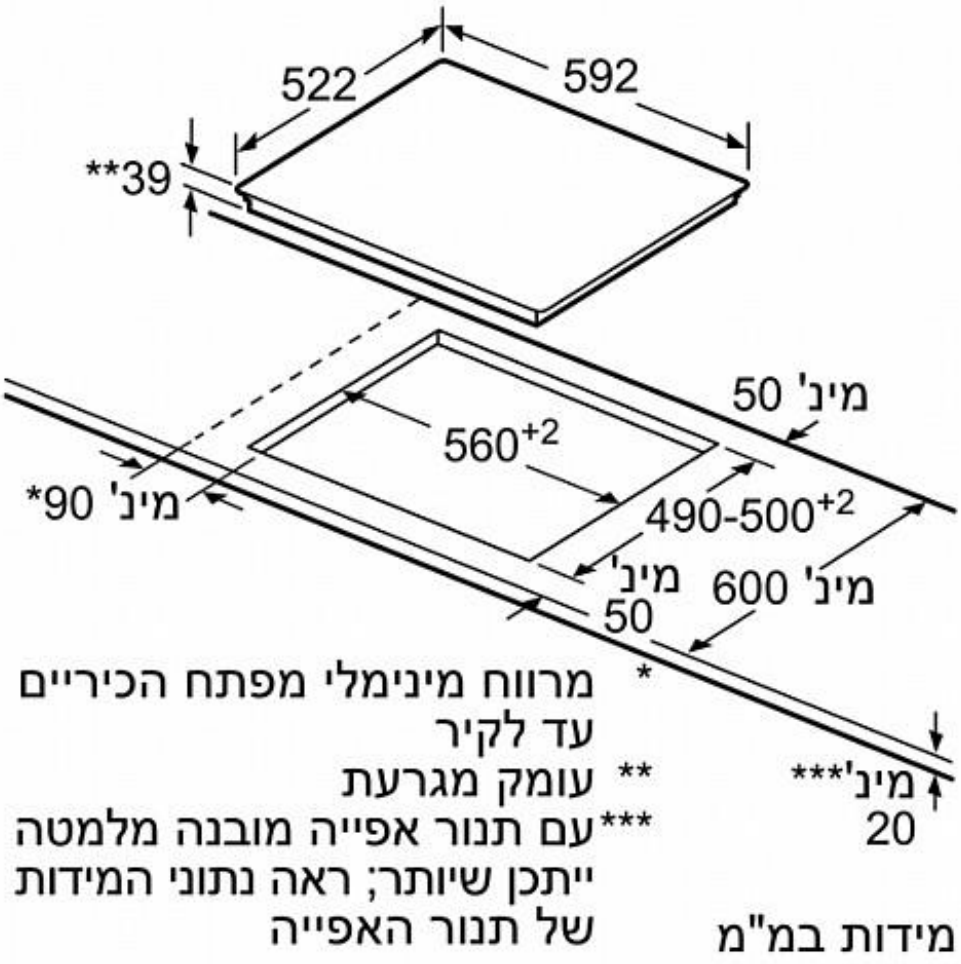

מפרט כיריים אינדוקציה

במפרט של כיריים אינדוקציה מלבד גודל הכיריים וחיתוך השיש חשוב לוודא שמופיע גם מפרט האוורור. מכיוון שהגוף חימום מתחמם מתחת לכיריים יש לאפשר מרחק בטיחות ומקום לפלטת החום.

אנא ראו במפרט הבא, החיצים מסמנים את תנועת האוורור בתוך הארונות. אנו למדים ממנו שיש לשמור על 6.5 ס"מ מהחלק העליון של השיש ועד למפגש עם החלק העליון של המגירה וכן את המפתח שיש להשאיר בארון בגב היחידה.

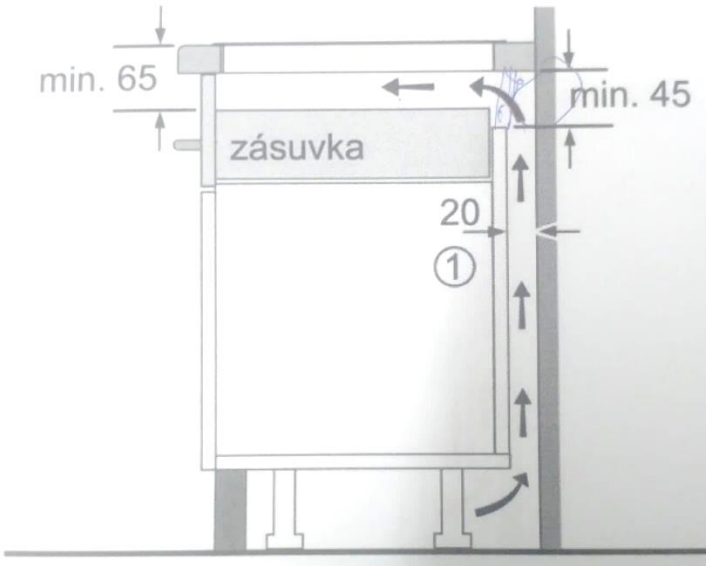

במפרט הזה נוכל לראות מה המרחק הנדרש במידה ומתקינים תנור בילדאין מתחת לכיריים.

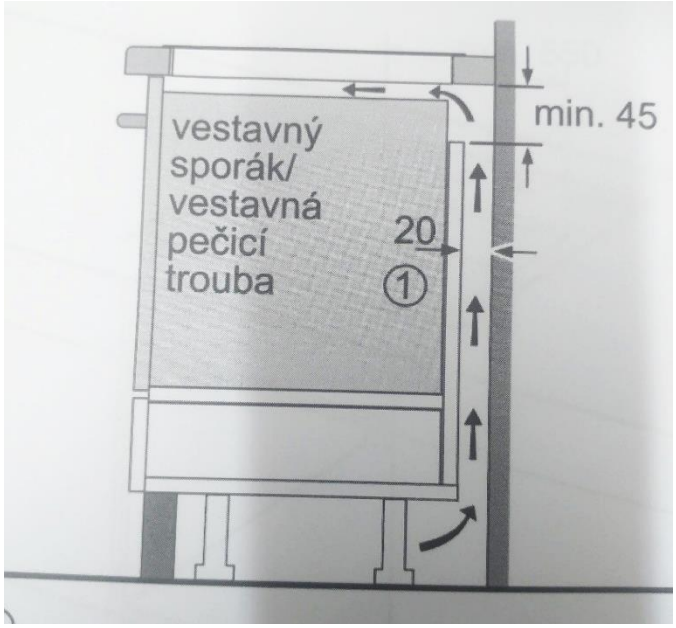

בנוסף למפרטי האוורור בעמוד הקודם, יש גם את המפרט הזה שנותן נתונים על גודל הכיריים, מפתח השיש. גובה הכיריים ומעבר הכבל החשמלי והמקום שדרוש לו.

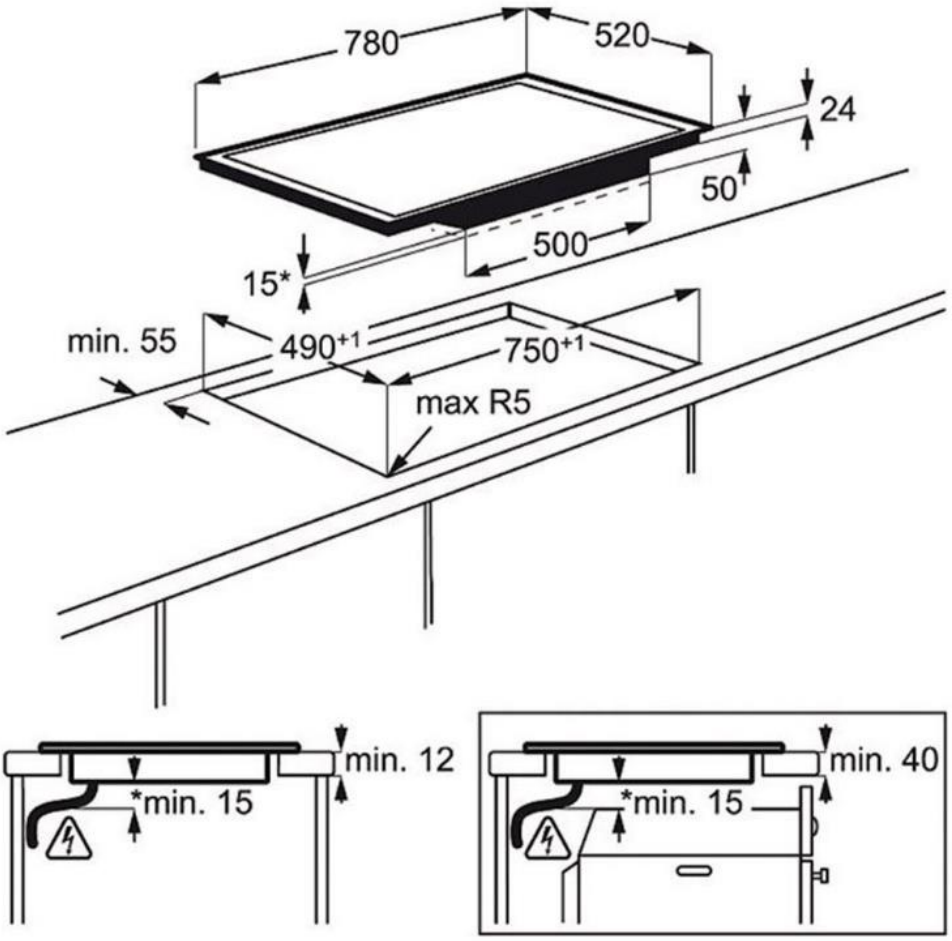

מיקרוגל

מכשיר המיקרוגל נולד בעיקר למטרה אחת: לביצוע פעולה מהירה של הליך ההפשרה. מאז מכשיר המיקרו הלך והשתכלל והיום הם משמשים לחימום מהיר, לבישול, להשחמה, גריל ואפילו לאפייה וצלייה. המכשיר נוח ויעיל ולכן נמצא בהמון מטבחים בישראל, לרוב ימוקם בסמוך לתנור בקיר הגבוהים.

סוגי מיקרוגל:

מיקרוגל עצמאי – הינו מיקרוגל גל העומד בפני עצמו, ניתן למקם אותו בתוך ארון גבוה בנישת ארון מיועדת עם דלת נסגרת. בנוסף קיימת אפשרות של הנחה על שיש במקרים בו במטבח יש מקום רב על השיש, התאמתו למטבח קלה וכל מה שנדרש הוא להניח אותו על השיש או בתוך ארון בהתאם למידותיו ולחבר אותו לזרם החשמל.

מיקרוגל אינטגרלי- הינו מיקרוגל שנמצא בתוך ארון ומשתלב בו ולכן אנו נדרשים לתכנן עבורו מקום מיוחד בתוך ארונות המטבח ואז חזיתו חשופה ללא דלת, בקיר הארונות הגבוהים. גם במקרה הזה אנו נבקש מהלקוח להגיע עם מפרט להתאמה מיטבית.

מפרט מיקרוגל אינטגרלי

במפרט הבא ניתן לראות את מידות הנישה הנדרשת במקרה שהוא ממקום בארון גבוה או במקרה שהוא נמצא מתחת לשיש בארון נמוך.

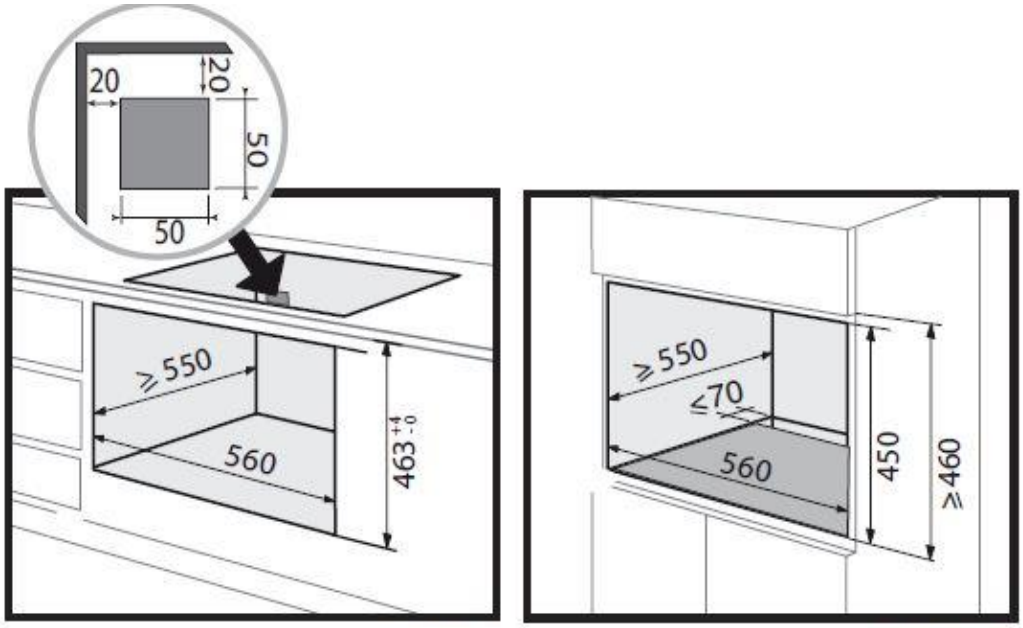

1.2.1 1.2.2

1.2

מדיח

מדיח הכלים הינו מוצר ששייך לשלב הניקיון בעבודה במטבח, המדיח חוסך זמן וטרחה, יכולת הניקוי שלו טובה יותר משטיפת כלים ידנית הודות לטמפרטורות עבודה גבוהות שיד אנושית אינה סובלת, ואפילו צריכת המים שלו נמוכה משמעותית מאשר בשטיפה רגילה. בשל כל זאת מדיח כלים הינו פריט הכרחי כמעט בכל מטבח, סוג המדיח יבחר בהתאם לצרכי הלקוח. המדיח ימוקם תמיד בצמוד ליחידת כיור. מגיע בשתי מידות עיקריות 45 או 60. יש לשים לב במקרה שבו מתכננים מטבחי במה ויש מדיח הסוקל חייב להיות בגובה 15.

סוג מדיחים:

מדיח אינטגרלי מלא – מדיח זה מוכנס לתוך גומחה בין ארונות המטבח. פאנל הפיקוד במדיח אינטגרלי מלא נמצא בדופן העליונה של דלת המדיח וכשהדלת סגורה הפאנל סמוי ואין גישה אליו . ניתן להרכיב על גבי דלת מדיח כזה חזית הזהה לדלתות ארונות המטבח ובכך להסתיר אותו לגמרי ולשוות לארונות המטבח מראה אחיד . לחלופין, ניתן לבחור תמורת תשלום נוסף דלת בגימור נירוסטה. חסרונו של מדיח אינטגרלי מלא הוא שלא ניתן לעקוב אחר התקדמות התכנית או לתפעולו כל עוד הדלת סגורה . בנוסף ניתן לשנות את הגובה במספר סנטימטרים כדי להתאימו לגומחה.

אינטגרלי חלקי –נקרא גם חצי אינטגרלי. עיקרון ההתקנה דומה למדיח אינטגרלי מלא , כולל האופציה להרכבת חזית זהה לארונות המטבח, אלא שפאנל הפיקוד נמצא בחזית העליונה של המדיח ונותר גלוי. היתרון בפאנל גלוי הוא שניתן לעקוב בנוחות אחר מצב הפעולה של המדיח ,ולא צריך לפתוח את הדלת כדי לתפעל אותו. ניתן לשנות את הגובה במספר סנטימטרים כדי להתאימו לגומחה.

מדיח רגיל – נקרא גם מדיח עומד או ניצב .המדיח עומד כיחידה עצמאית במקום מתאים במטבח ,בסמוך לתשתית מים וחשמל .הגימור של המדיח מלא מכל צדדיו, בדרך כלל בצבע לבן או כסוף. מדיח רגיל הוא לרוב פחות יקר ממדיח אינטגרלי. כדאי לדעת כי אין כל מניעה להתקין מדיח כלים רגיל בנישה בין ארונות המטבח, אך במקרה הזה לא ניתן לחפות את הדלת שלו בחזית זהה לארונות המטבח.

יחידת הכנה למדיח

במקרים בהם הלקוח מבקש למקם יחידת הכנה למדיח על המעצבת להסביר שמדובר ביחידה ברוחב המתאים (60.5 או 45.5) בבוא העת כשהלקוח ירצה למקם מדיח במקום יחידה יהיה עליו לפרק בעזרת **איש מקצוע בלבד** את היחידה המחוברת עם ברגים ולמקם במקומה את המדיח. ניתן לקבל את השירות מנובו בתוספת תשלום בתיאום מול שירות הלקוחות.

קולט אדים

בין ניחוחות הבישול שעולים מן המטבח כשיש סירים ומחבתות על הכיריים, יש גם לפעמים ריחות פחות נעימים של טיגון, עשן, טיפות שמן ועוד דברים שיכולים להרוס לנו את חווית הבישול ואת ארונות המטבח ששילמנו עליהם ממיטב כספנו. בדיוק בשביל זה המציאו את קולט האדים! כשמו כן הוא – תפקידו לקלוט את האדים שמתפזרים ברחבי המטבח בזמן הבישול, לנטרל ריח רע ובגדול להפוך את החוויה לטבח ולבני הבית להרבה יותר נעימה.

סוגים של קולטי אדים

קולט אדים עם ארובה- מורכב מארובה התלויה מהתקרה ואליה מחובר הקולט עצמו. קולט אדים עם ארובה מתאים למטבחים בהם אין מעל הכיריים ארון מטבח, כך שהקולט מחובר לתקרה. היתרון הגדול של קולט ארובה הוא העבודה שהוא מוציא את האוויר מחוץ למטבח, כך שהאוויר במטבח נותר נקי ורענן והתחזוקה שלו פשוטה יותר. יש קולטים עם ארובה שלא פולטת את האדים אל מחוץ למטבח אלא שואב את האדים דרך פילטר מסנן פחם וחוזרים למטבח בסירקולציה של אוויר.

קולט אדים נסתר- במטבחים בהם יש ארון מעל לכיריים, ניתן להתקין קולט נסתר תחתון המחובר לארון. כך שהמנוע וכל חלקי קולט האדים נמצאים בתוך ארון המטבח והמראה יותר אסתטי. החיסרון שלו הוא שבהעדר הארובה – הקולט שואב את האדים פנימה, הם עוברים דרך מסנן פחם וחוזרים למטבח בסירקולציה של אוויר. בנוסף, את מסנן הפחם צריך להחליף והניקיון והתחזוקה של קולט כזה דורשים מעט יותר.

מלבד שני אלו ישנם גם קולטי אדים המתאימים בצורתם למטבחים שבהם הכיריים פועלות על אי במטבח, וקולטים המתאימים לכיריים פינתיות.

מפרט קולט אדים נסתר

במפרט שלפנינו ניתן לראות את המידות הפנימיות של הקולט ואת מידות הפנל החיצוני. יש להתאים לו יחידה בנפרד רק עבורו ולא ניתן למקם מעליו שום דבר מכוון שלחור בחלק העליון שלו מתחבר צינור בתוך הארון. לשים לב שאת השקע יש למקם כ-40 ס"מ מתחילת היחידה.

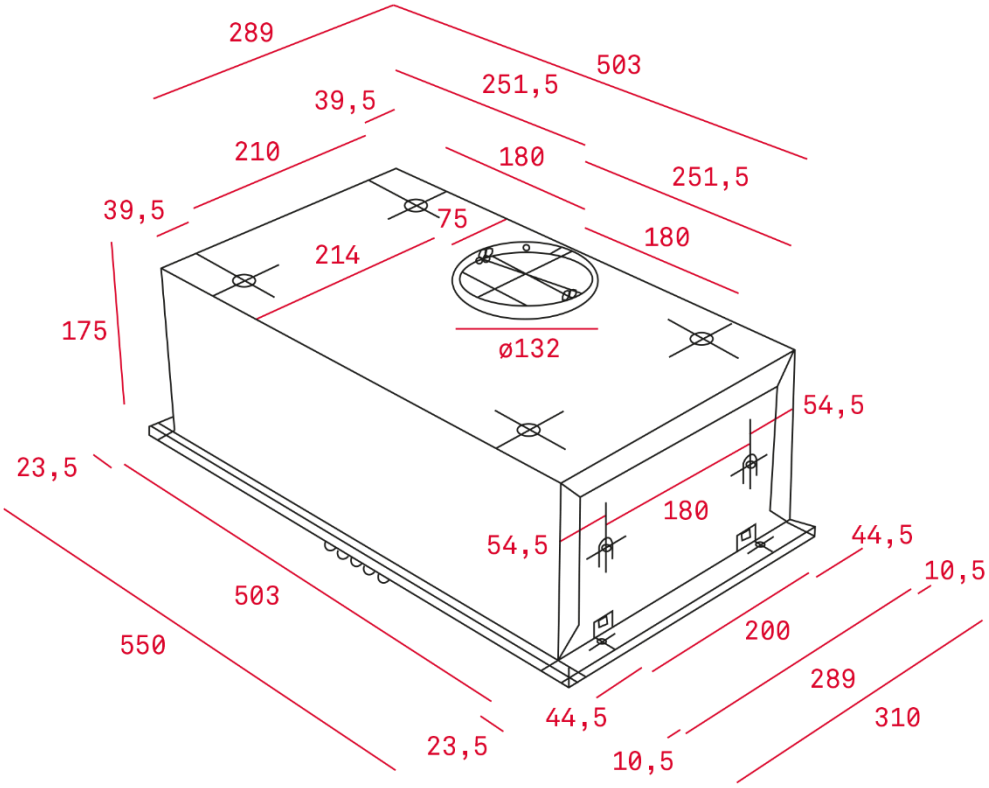

מערכת מים

מערכת מים מופעל ע"י שתי ידיות עבור מים חמים ומים קרים. ניתן להתקנה על השיש או על הכיור בחור מיועד. יש לשים לב שלא ניתן לתכנן מגירה ביחידת כיור במקרה של התקנת מערכת מים. אם המערכת מספקת מים קרים בלבד יש למקם שקע רגיל ואם גם מים חמים יש למקם שקע כוח.

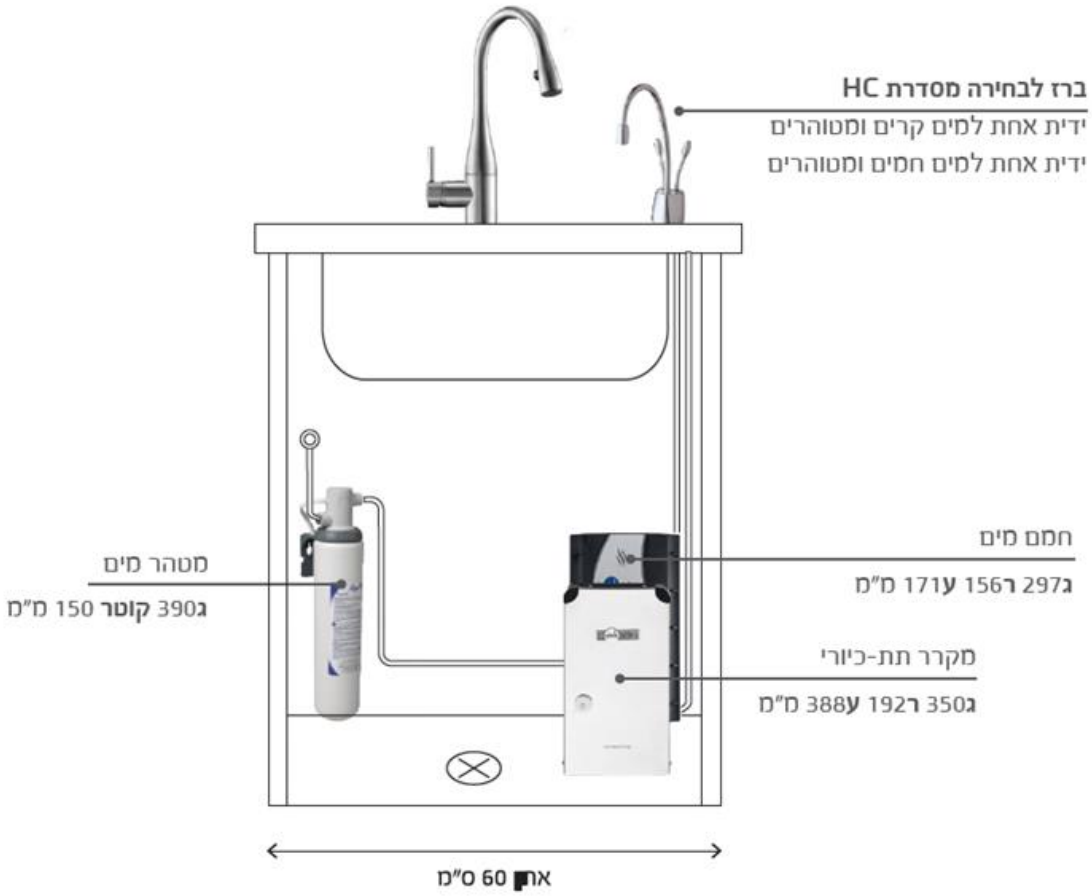

מקרר יין

מקררי יין הולכים ונהיים נפוצים יותר ויותר במיוחד במטבחים גדולים. יש שני סוגים עיקריים של מקררים. הסוג הראשון הוא מקרר אינטגרלי שנמצא מצחת לשיש ברצף של ארונות תחתונים והשני הינו מקר אינטגרלי שמשתלב ביחידות גבוהות

הוראות התקנה למקרר יין דגם NS-45A

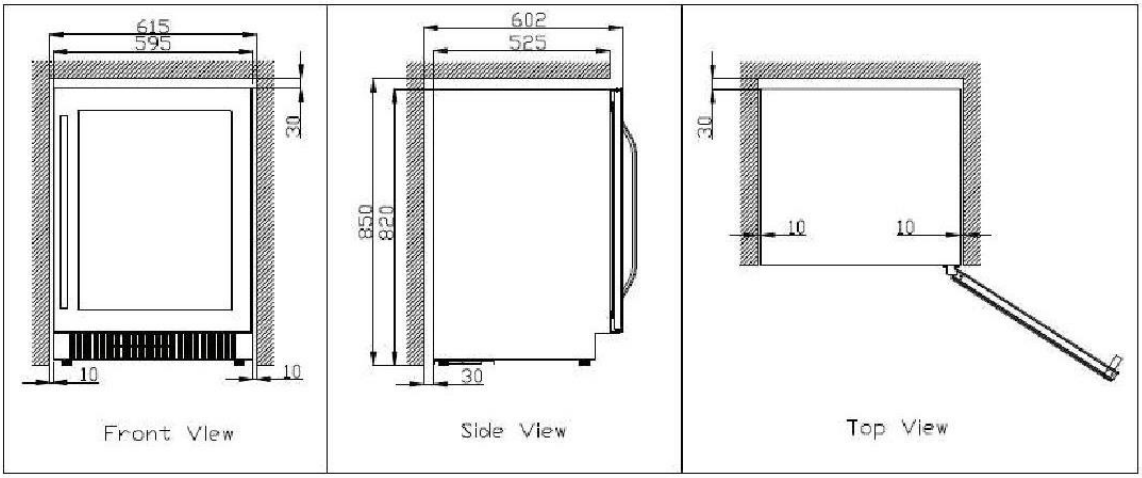

הוראות התקנה למקרר יין דגם SU-18

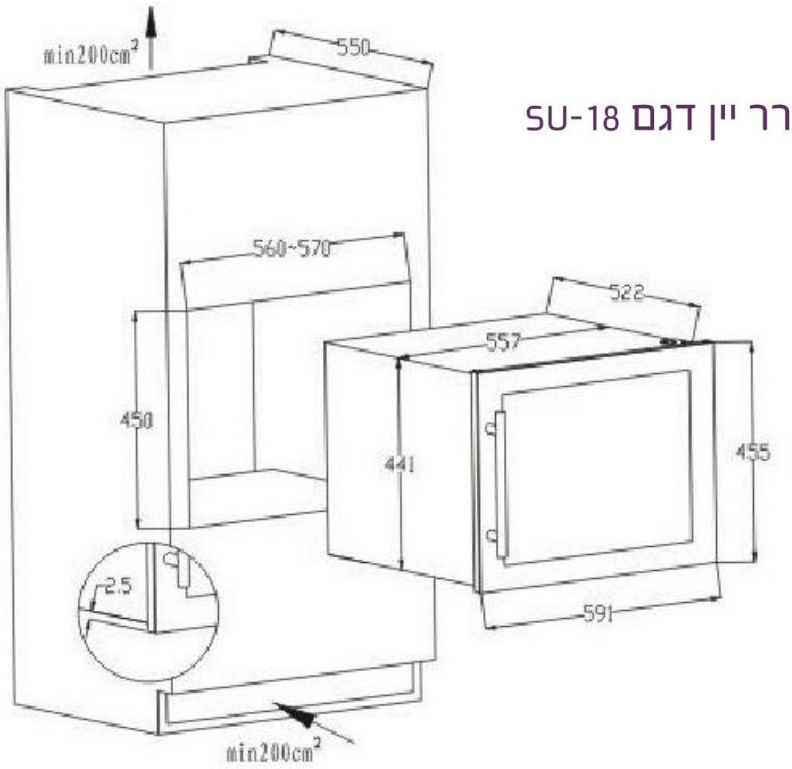

טוחן אשפה

עבור טוחן אשפה יש לתכנן שקע נפרד מוגן מים.

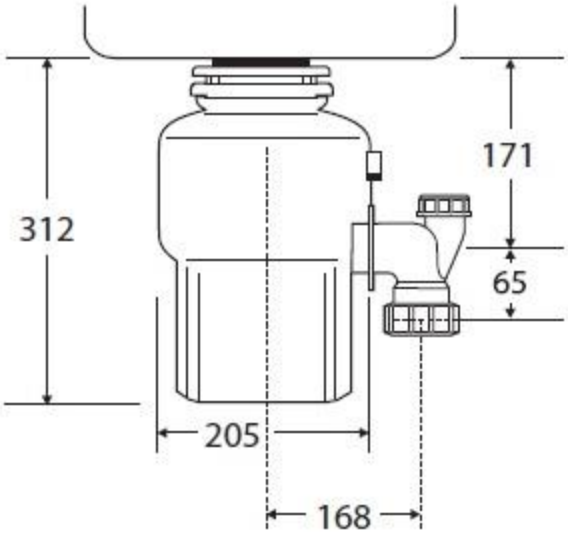

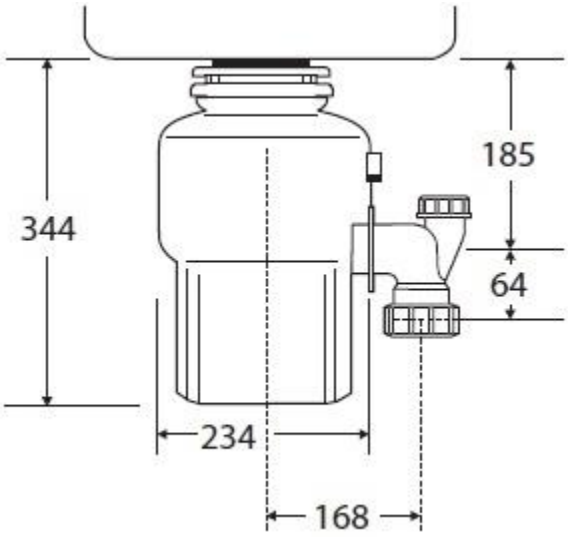

חשוב לדעת : ביחידת כיור עם מגירה לא ניתן למקם שום מוצר פנימי. ביחידת דלת ברוחב 60 ניתן למקם יחד טוחן ומערכת מים תת כיורית. פח אשפה ניתן למקם לבד. בכל מקרה יש להתאים את המוצרים לרוחב יחידת הכיור ולשים שאין התנגשות עם הסיפון.

פח אשפה- להחליף לפח מרובע שנפתח לבד מהדלת

יש מספר דגמים של פחי אשפה בקטלוג דומיסיל, יש להסתכל על הגודל של הפח.

לא ניתן למקם ביחידת כיור 60 יותר ממוצר אחד, כולל פח אשפה.

הפח המצורף זה הדגם של הפח שקיים בראומפלן

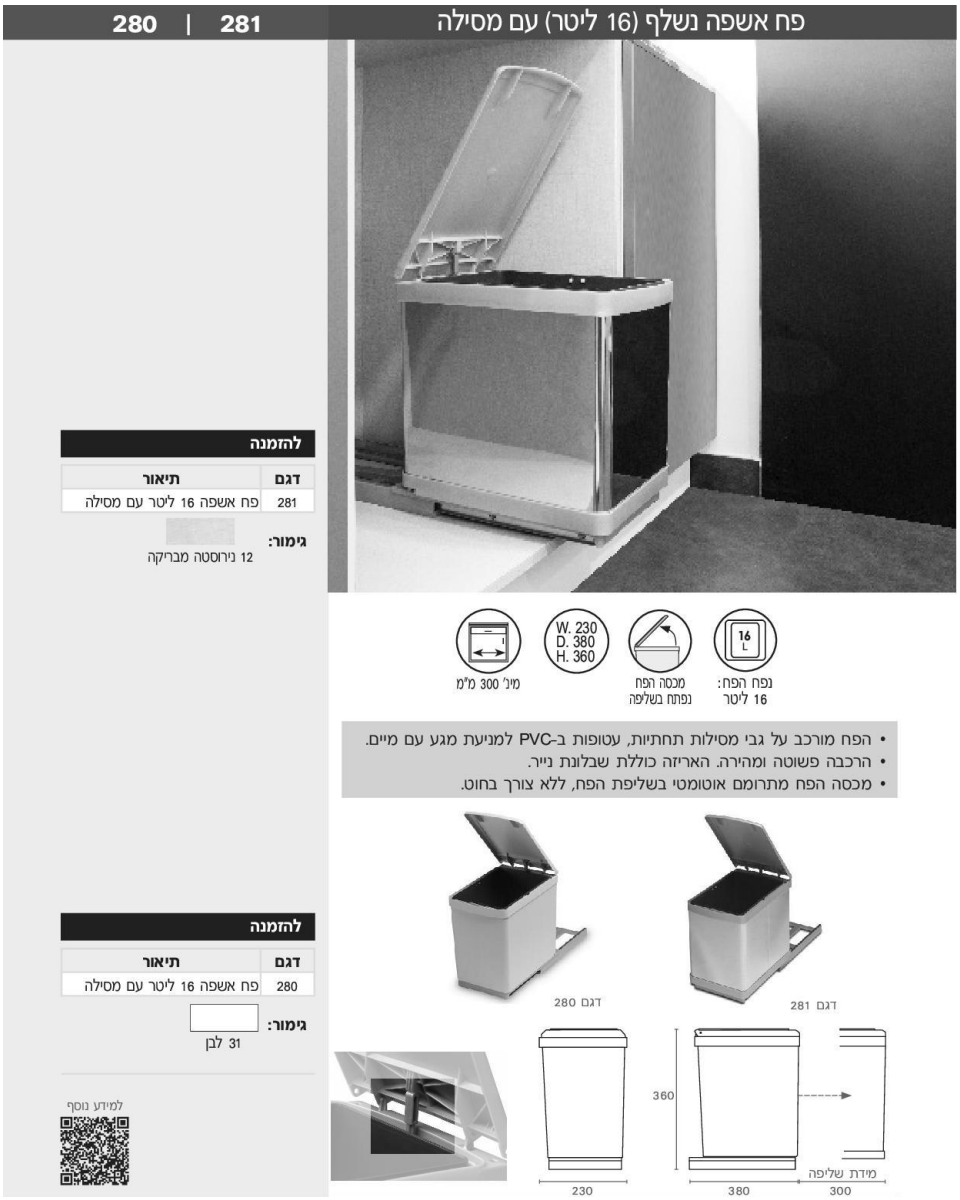

280 | 281

פח אשפה נשלף (16 ליטר) עם מסילה

להזמנה

דגם	תיאור
281	פח אשפה 16 ליטר עם מסילה

גימור:
12 נירוסטה מבריקה

נפח הפח: 16 ליטר
מכסה הפח נפתח בשליפה
W. 230 D. 380 H. 360
מינ' 300 מ"מ

- הפח מורכב על גבי מסילות תחתיות, עטופות ב-PVC למניעת מגע עם מיים.
- הרכבה פשוטה ומהירה. האריזה כוללת שבלונת נייר.
- מכסה הפח מתרומם אוטומטי בשליפת הפח, ללא צורך בחוט.

דגם 280
דגם 281

להזמנה

דגם	תיאור
280	פח אשפה 16 ליטר עם מסילה

גימור:
31 לבן

למידע נוסף

360
230
380
300
מידת שליפה

יחידה עם פח דו תאי

יחידה תחתונה ברוחב 45 בלבד ובתוכה יש פח עם שני תאים. ניתן לבחור יחידה עם מגירה פנימית או ללא מגירה פנימית. היחידה נמצאת ביחידות תחתונות- מגירות- עגלת בקבוקים:

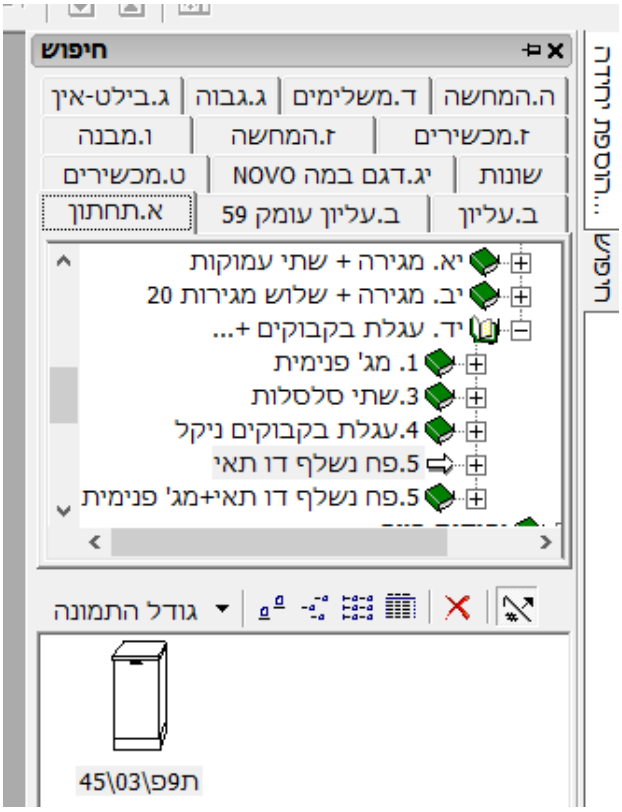

הפח עצמו נראה כך:

7. <u>פתיחת הזמנה</u>

1. לפני שהלקוח מגיע לפגישה ראשונה מזכירת הסניף פותחת לו כרטיס לקוח בגולדפלוס. בכרטיס זה ניתן למצוא את הפרטים החשובים על הלקוח וכן מידע ליצירת קשר.

מרגע תחילת התהליך מול הלקוח חשוב שהמעצבת תשמור ותעד כל מסמך רלוונטי ועל כן יש לעשות זאת באופן הבא: על המעצבת לגשת לכונן R ומשם לתיקייה שנקראת - תכניות – שם הסניף – שם המעצבת – ובתוך תיקיה זו לפתוח ללקוח תיקייה ובתוכה לשמור את כל החומר הרלוונטי עבורו. לאחר מכן על המעצבת לקשר את התיקייה בלבד לכרטיס הלקוח דרך מסמך מקושר ע"י גרירת התיקייה.

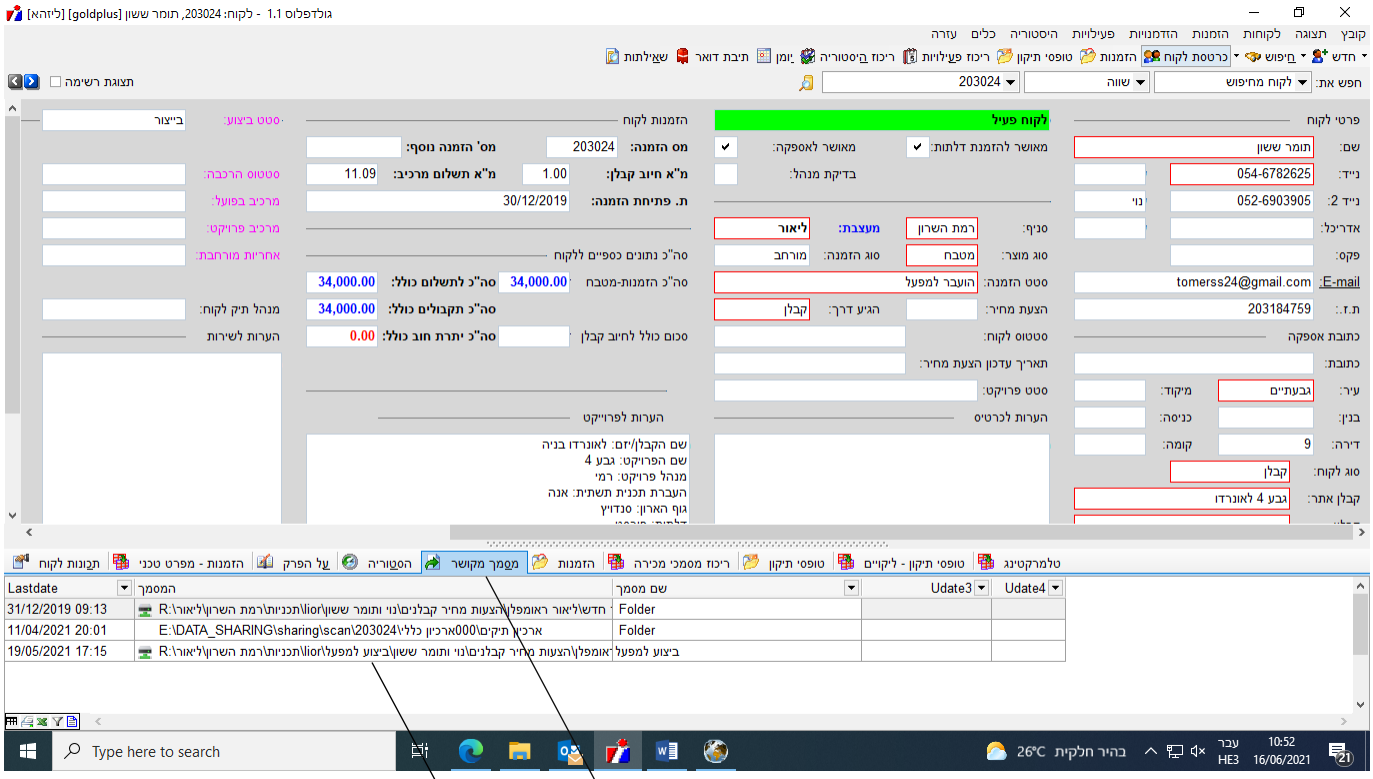

לשונית מסמך מקושר, ובתוכה קישור לתיקיית הלקוח.

התיקייה המקושרת לכרטיס

2. לאחר תכנון המטבח והסבר מעמיק על התכנית והיחידות הכלולות בו יש להוציא ללקוח הצעת מחיר באופן הבא:

- לוודא שיש מחיר תקן בראומפלן לפי דגם הדלת והטקסטורה שנבחרה בתמחור החדש ובמחירון חדש.
- לאחר שקיבלנו מחיר נרצה לייצוא אותו לתוכנת הגולדפלוס ובכדי לייצא יש לוודא שבכפתור (הבורג והמפתח שוודי) מסומנות הבחירות הבאות:

- לאחר מכן יש לבחור את אפשרות 2 לתצוגה ואז ללחוץ על ייצוא ולבחור את האפשרות הראשונה.

- בכרטיס לקוח בגולד פלוס יש לוודא ששדות מספר **תעודת הזהות והאימייל** מלאים בפרטים נכונים ומעודכנים אחרת לא יהיה ניתן להמשיך את התהליך.
- ללחוץ על כפתור הצעה / הזמנה שבכרטיס לקוח

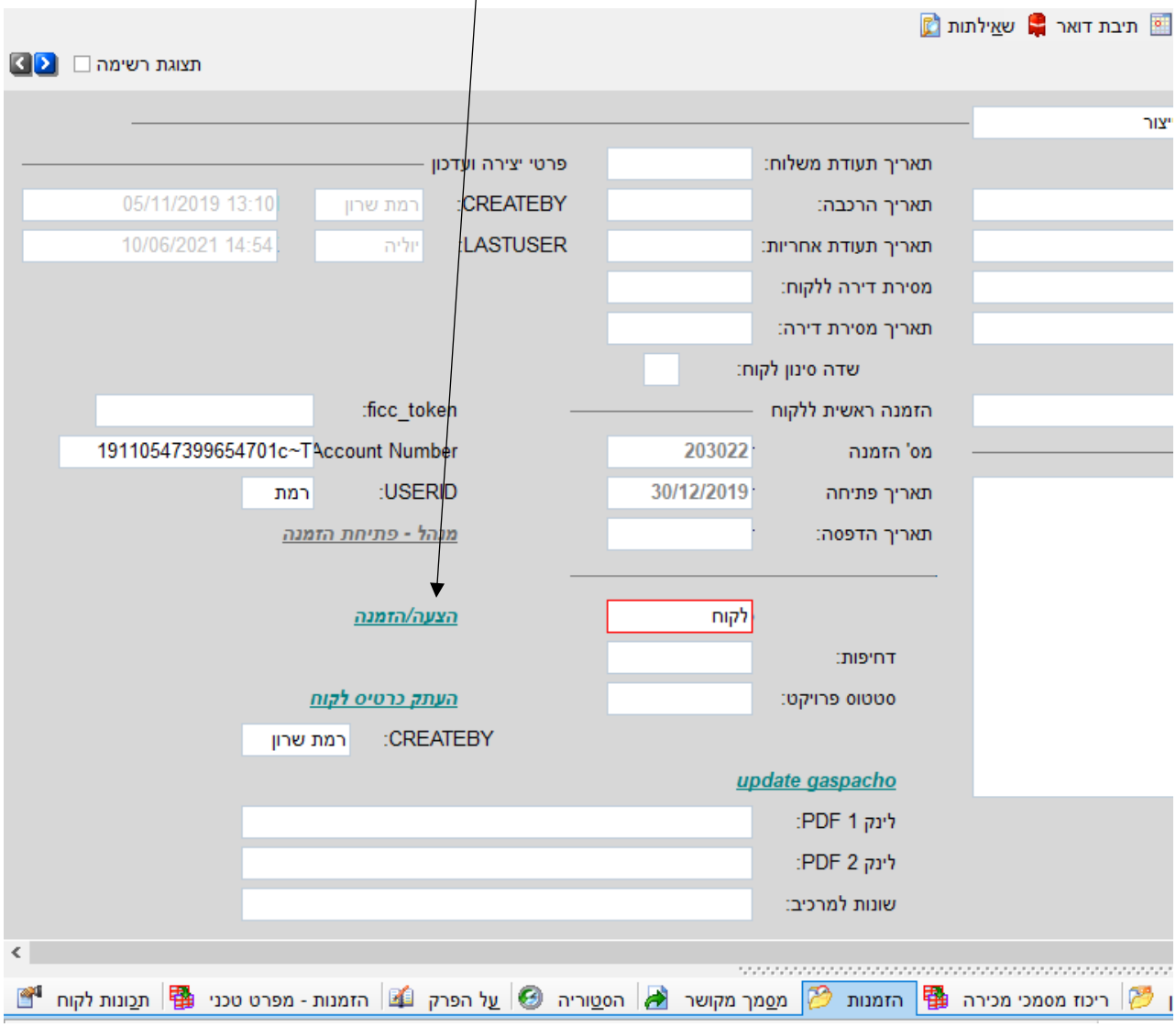

- לאחר לחיצה על כפתור הצעה / הזמנה, תעברו לעמוד הזה (ניתן להגיע אליו דרך לשונית הזמנות) ובו יש לפעול באופן הבא:

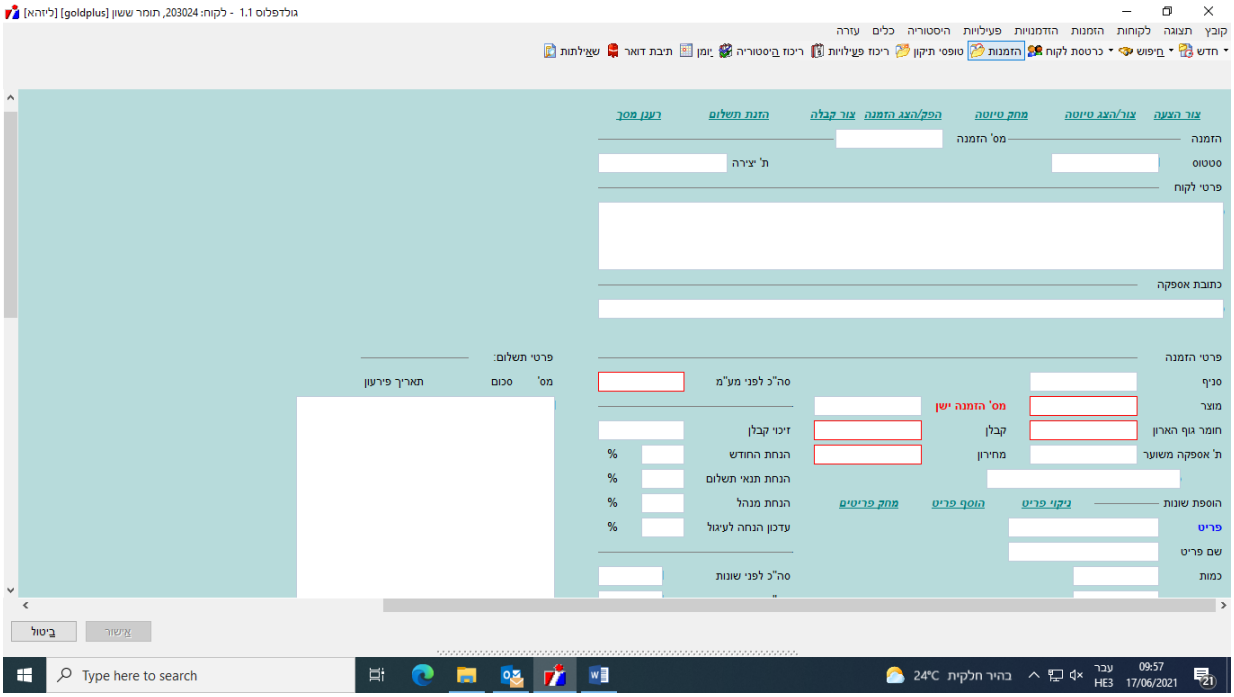

- בעמוד זה יש לוודא שהחומר הראשי של המטבח וכן המחיר עבר לשדות המתאימים.
- לאחר מכן יש למלא את שדה הוספות שונות עבור כל פריט שלא תומחר בשרטוט
- יש להזין את כל סוגי ההנחות שניתנו ללקוח והסכום הכולל יוצג
- בשלב זה יש לסכם עם הלקוח את תנאי התשלום ולהזין אותם בשדה פרטי תשלום
- לחיצה על הכפתור צור / הצג הצעה תנפיק מסמך של הצעת מחיר
- לאחר שהכל תקין מסוכם יש ללחוץ על כפתור הפק / הצג הזמנה
- יש להחתים את הלקוח על ההזמנה בעזרת הפד הדיגיטלי
- בשלב זה יש לקבל את התשלום בהתאם לתנאי התשלום שסוכמו ובהתאם להנפיק קבלות.

8. מדידה-

טרום מדידה

השלב הבא לאחר שהלקוח ביצע הזמנה, הוא שלב המדידה.

אם מדובר בלקוח קבלן יש להוציא תכנית תשתיות במעמד ההזמנה, להחתים עליה את הלקוח, לשמור אותה בתיקיית לקוח שמקושר לכרטיס שלו, ולשלוח אותה במייל למחלקת שינויי דיירים של הקבלן. לאחר מכן יש לפתוח תיקייה בשם – **קבצים למדידה** בתוך תיקיית הלקוח שמקושרת לכרטיס ולשים בה קבצי PDP ו- PDF של תכנית המטבח. ברגע שהדירה מוכנה למדידה הקבלן מבקש מדידה ממחלקת המדידות של נובו.

אם מדובר בלקוח פרטי, על המעצבת להוציא תכנית תשתית, להחתים עליה את הלקוח, לשמור אותה בתיקיית הלקוח שמקושרת לכרטיס שלו. לאחר מכן יש לפתוח תיקייה בשם – **קבצים למדידה** בתוך תיקיית הלקוח שמקושרת לכרטיס ולשים בה קבצי PDP ו- PDF של תכנית המטבח. את בקשת המדידה יש לשלוח במייל למחלקת המדידות ולציין בקשת מדידה ואת מספר ההזמנה בלבד. לאחר קבלת המייל מחלקת המדידות תיגש לתיקיית המדידה ותשלח את הקבצים לחברת המדידה.

לבקשת המדידה חשוב מאוד לצרף כל פרט מידע שחשוב שהמודד ידע וימדוד מכיוון שהוא מודד את החלל שנמצא בשרטוט ולכן אם יש נישות או קירות נוספים, חלל נוסף או חללים נוספים שדורשים מדידה יש לצרף את כל המידע הרלוונטי.

לאחר שבקשת המדידה תגיע לחברת קאדנט, חברת המדידות שאנו עובדים איתה, ישלח מודד מוסמך מטעמה לשטח מצויד בציוד לייזר מתקדם. תוצאות המדידה 'נקראות 'באופן סימולטאני על ידי תוכנה המעבדת את הנתונים לשרטוטים מפורטים הנשלחים מידית אל מחלקת המדידות של נובו.

קבלת מדידה

כשהמדידה מוכנה מחלקת המדידות תפתח תיקייה בכרטיס לקוח שנקראת – מדידה או קאדנט ותיקיה זו תכיל- קובץ PDP, קובץ מדידה PDF וכן תמונות של החלל שנמדד. ותצור פעילות לבקרת מדידות.

על בקרת המדידה לעבור על המדידה כ-24 שעות מרגע קבלתה ולוודא שהיא תקינה ושלא חסר מידע.

בעת בדיקת המדידה יש לוודא שקיימים מידות גם של אלומיניום של פתחים וידיות של דלתות, בליטת ארגזי תריס, ספרינקלרים, הנמכות גבס וכו'....

במידה ויש עדכונים רק לגבי **שקעי חשמל וגז** בקרת המדידה מעבירה את המדידה למעצבת ע"י יצירת פעילות בצירוף הערה לגבי השינויים הנדרשים ומבקשת מהמעצבת לעדכן קבלן. המעצבת יכולה לזמן את הלקוח לפגישת הורדה לביצוע.

במידה ויש בעיה עם שאר התשתיות על בקרת המדידה לפנות לקבלן ולקבל ממנו מייל עם התחייבות לטיפול ואז מעבירה את המדידה חזרה למזכירת הסניף.

תיקיית המדידה תכיל את הקבצים הבאים:

קובץ PDF הינו קובץ שרטוט המדידה ובו על המידע החשוב שכולל: מידות קירות, גדלי חלונות ודלתות, נקודות תשתית והנמכות, על המעצבת להתייחס לכל פרט במדידה ולהתייחס לכל נתון ולבדוק כיצד הוא משפיע על תכנון המטבח.

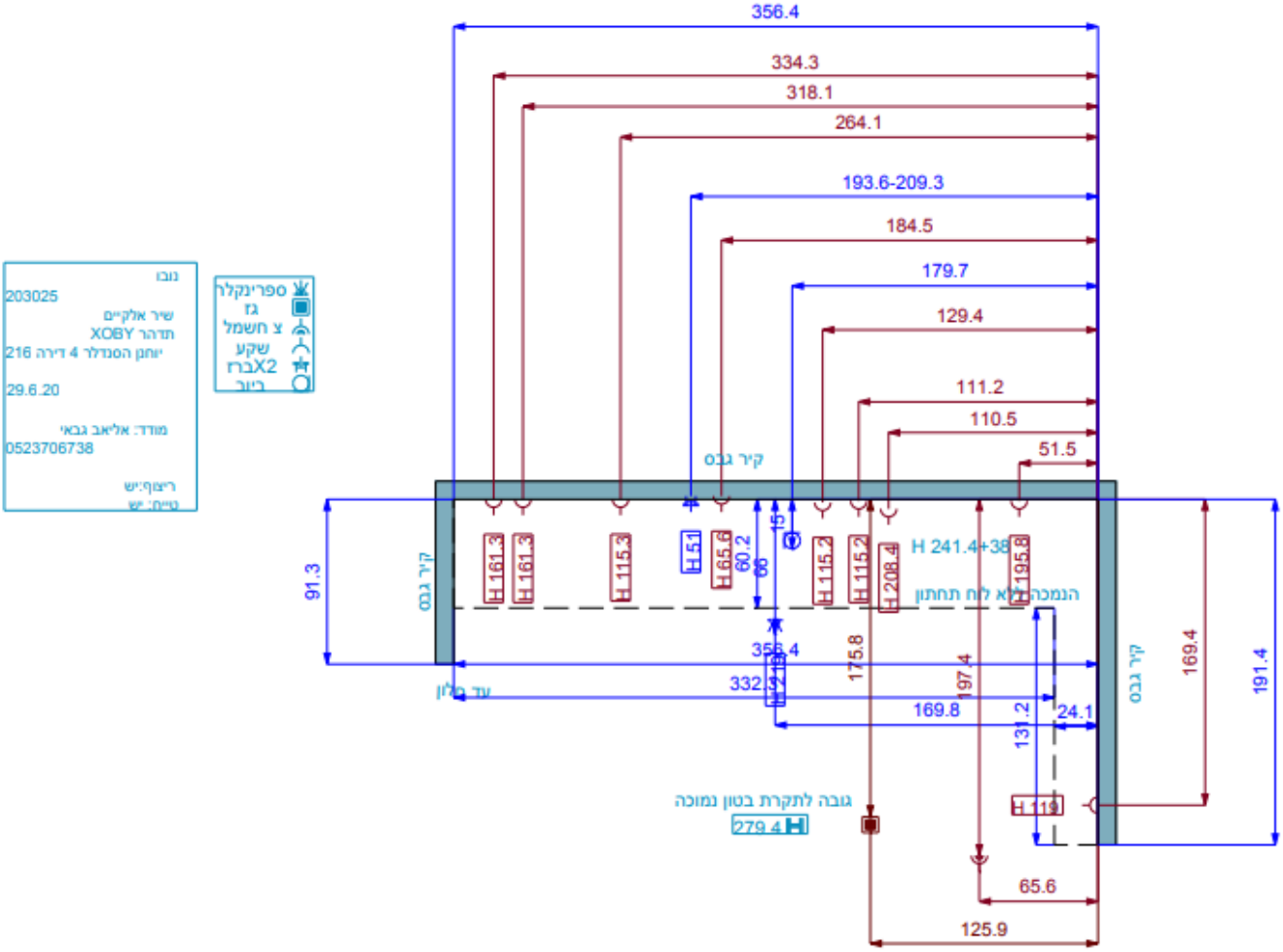

קובץ PDP הינו קובץ ראומפלן, קובץ ה-PDP שהמעצבת תקבל לאחר מדידה יכיל שני שרטוטים של המטבח (זאת הסיבה שחשוב בעת בקשת המדידה לשמור בתיקיית קבצים למדידה גם קובץ PDP שיועבר לחברת המדידות.) שרטוט אחד הינו השרטוט המקורי של המעצבת ולצידו שרטוט שני שהוא החלל שחברת המדידות בונה עבורנו בהתאם למדידה שבוצעה. על המעצבת להעביר את כל יחידות המטבח מהשרטוט הראשוני שלה לשרטוט של חברת המדידות. כך נראה הקובץ:

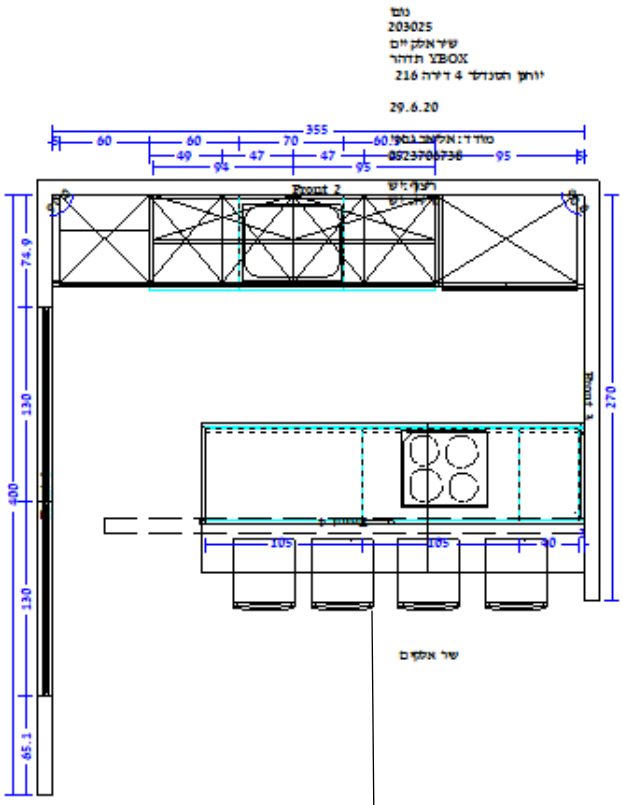

השרטוט של חברת המדידות לאחר שהמעצבת העבירה את היחידות

השרטוט הראשוני של המעצבת

תמונות החלל שנמדד, בתמונות אלו המודד מתעד את השטח עצמו, כך שהמעצבת יכולה להסתכל, לבדוק ולוודא את התשתיות, הנמכות, חלונות וארגזי תריס ועוד..

בתמונה המצורפת ניתן לקבל פרטים נוספים בנוגע לחלל שלא תמיד ניתן לדעת מהמדידה. למשל בתמונה זאת אנו רואים שקיימת הנמכת גבס לא גמורה ולקחת בחשבון שלוח גבס נוסף יונח בבסיס ההנמכה ויסגור אותה ועל כן יש להשאיר 1-2 ס"מ נוספים עבור לוח הגבס הנוסף שיותקן.

שלושת הקבצים האלו שאנו מקבלים מחברת המדידות נותנים לנו תמונה מדויקת של החלל כך שנוכל להתאים את היחידות באופן מיטבי. במידה ובכל זאת חסר נתון כלשהו יש לפנות למחלקת המדידות שתבקש מחברת המדידות לספק את המידע החסר.

במידה והכל תואם מבחינת התשתיות והחלל ניתן להוריד את התיק לביצוע. במידה ונדרשים שינויים בתשתיות יש לשלוח מייל לקבלן ולעדכן אותו על השינויים הנדרשים.

9. **<u>תפריט יחידות</u>**

ארונות תחתונים: מבנה, מידות וסוגים

גוף הארון עשוי סנדוויץ' טווין איכותי ובנוי באופן שמונע העברת רטיבות ולחות גם מגב הארון וגם מהרצפה

- גוף סנדוויץ' מודולרי כל יחידה בפני עצמה.
- גב מושחל עשוי סנדוויץ'
- רגליות פלסטיק מתכוונות
- 12 שנות אחריות על הגופים

מידות

כפי שניתן לראות בשרטוט עומק גוף יחידה תחתונה הינו 59 ס"מ, חזית עובי 2 ס"מ, הקו הנוסף שנראה בשרטוט מתאר את קו השיש שבולט מהיחידה. טווח רוחב היחידות נע בין 15-120 ס"מ.

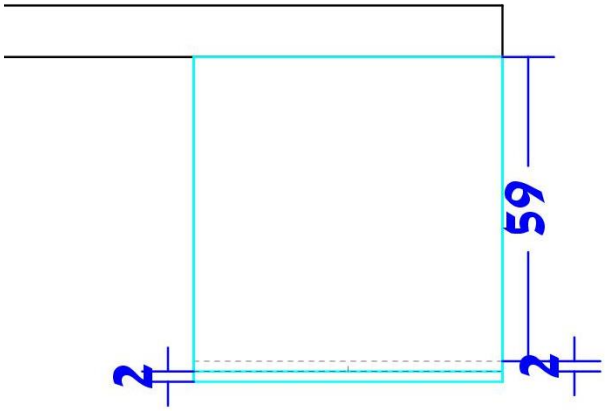

בשרטוט הבא ניתן לראות את גבהיי היחידה, גובה הסוקל 10/12/15, גובה הגוף 75.5 ס"מ וגובה השיש שמשתנה בהתאם לרצון הלקוח. חשוב לדעת שגובה הגוף לא משתנה ואם מעוניינים להגביה מעט או להנמיך מעט את משטח העבודה יש להתאים את הסוקל ואת גובה השיש.

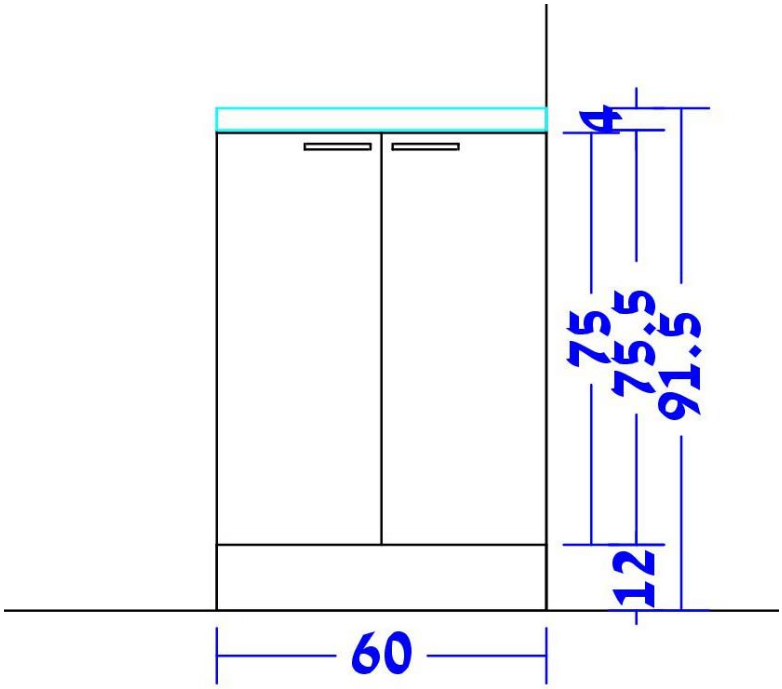

יחידות מגירות

נתונים כללים:

מחלק עליון של שוכב עליון ועד למגירה יש 5 ס"מ

גובה מגירה צרה – 10 ס"מ (קיימת גם מגירה בגובה 6.3)

גובה מגירה עמוקה – 19 ס"מ

עומק מגירה 55 ס"מ

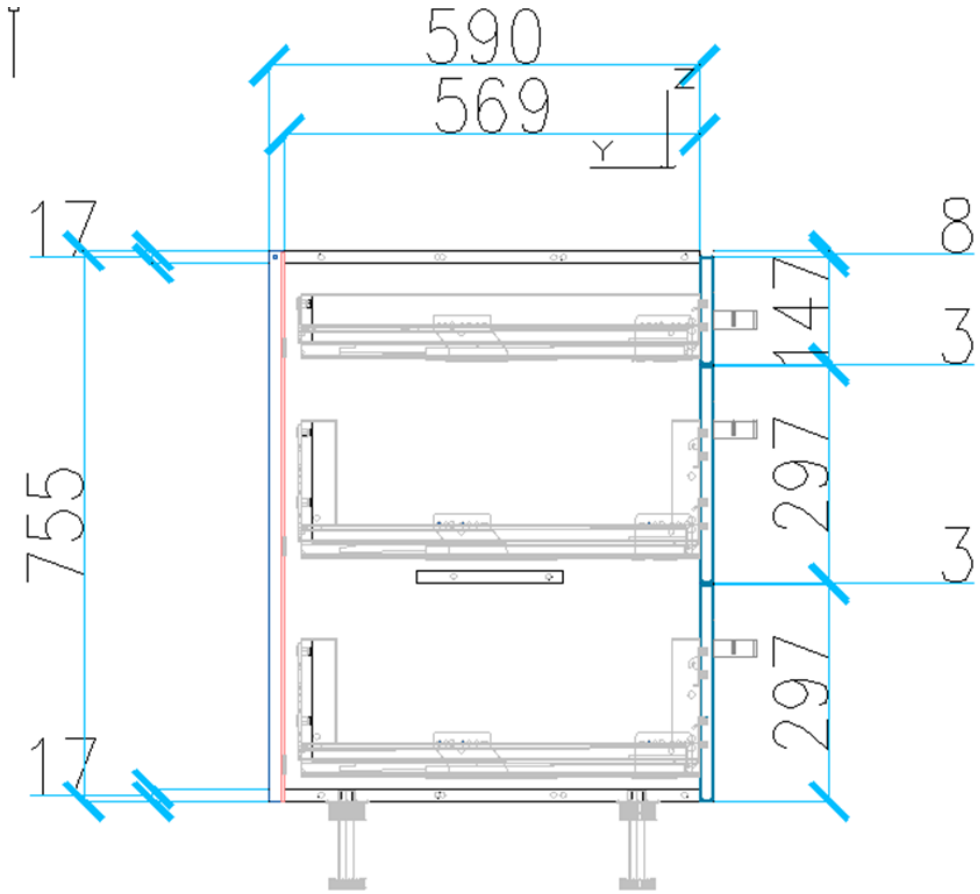

ארונות עליונים: מבנה, מידות וסוגים

גוף הארון עשוי סנדוויץ' טווין איכותי ובנוי באופן שמונע העברת רטיבות ולחות מהקיר ליחידה

- גוף סנדוויץ' מודולרי כל יחידה בפני עצמה.
- גב מושחל עשוי סנדוויץ'
- תליה גבית

מידות

כפי שניתן לראות בשרטוט עומק גוף יחידה עליונה הינו 30 ס"מ, חזית עובי 2 ס"מ. גב היחידה מושחל כ-2 ס"מ פנימה כך שהעומק שנותר בפנים הינו 28 ס"מ. טווח רוחב היחידות דלת אחת נע בין 15- 60 ס"מ וטווח מידות לשתי דלתות 60-90 ס"מ. גובה היחידות נע בין 30-90 ס"מ.

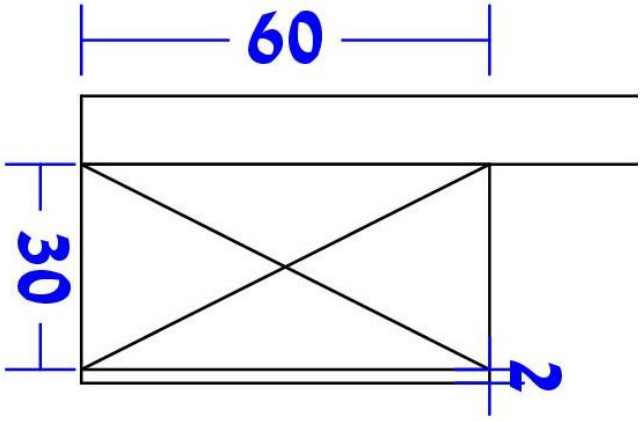

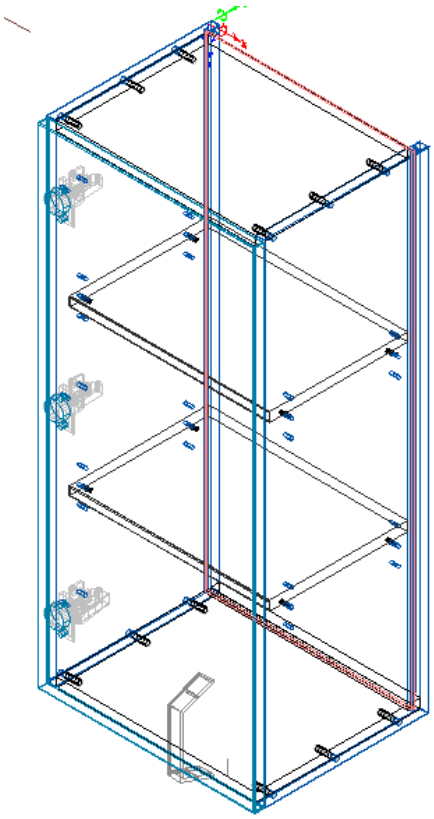

נתונים כללים:

עומק מדף 25.5 ס"מ

גובה יחידה 30-32 ללא מדף

גובה יחידה 32-60 מדף אחד באמצע עם חורים להתאמת הגובה

גובה יחידה 60-92.5 2 מדפים

גובה יחידה 92.5-120 3 מדפים (תמיד בחלוקה שווה והצירים בינהם)

מגובה 75 ישנה 3 צירים לדלת

כל ציר בגובה 2 ס"מ

יחידות עליונות עומק 59

ביחידות עליונות בעומק 59, הגוף עצמו בעומק 59 והחזית מוסיפה עוד 2 ס"מ כך שסה"כ עומק היחידה הינו 61 ס"מ. טווח מידות ליחידות אלו דלת אחת רוחב 30-60 ס"מ. טווח מידות ליחידת שתי דלתות -60 90 ס"מ. טווח מידות גובה 30-90 ס"מ. יחידות בגובה 75-90 ניתן לעשות רק יחידות ברוחב 60 ס"מ.

*יתווסף בהמשך תמונת מתלה לארונות עומק 59

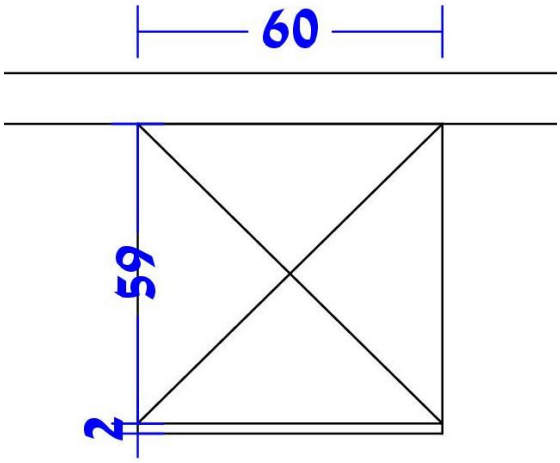

קלפות

יחידות קלפה בנויות כמו שאר היחידות העליונות מבחינת העומק אך יש מספר מגבלות לגבי רוחב היחידות. רוחב היחידות נע בין 30-230 ס"מ והן מתחלקות לפי החלוקה הבאה:

רוחב 30-90 ס"מ:

גוף אחד ללא מחיצה באמצע היחידה

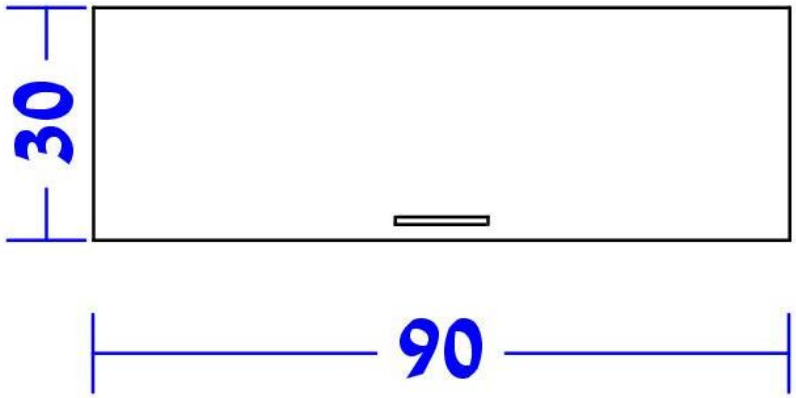

רוחב 90-130 ס"מ:

החל מרוחב 90 ס"מ ומעלה גוף אחד שמקבל מחיצת תמיכה במרכז היחידה

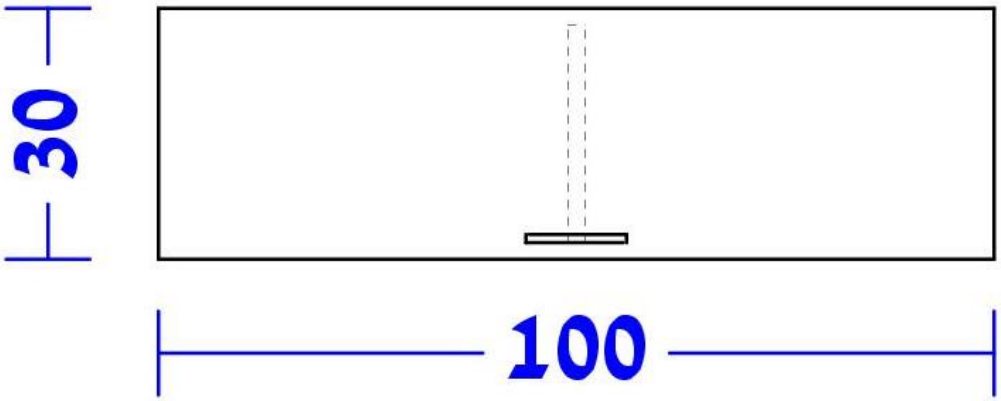

דלת קלפה משותפת רוחב 140-180 ס"מ:

החל מרוחב 130 ומעלה גוף הקלפה יקבל שני גופים נפרדים וצמודים עם חזית אחת, ללא מחיצה בכל גוף. חשוב להסביר ללקוח שכשיפתח את דלת הלקפה הוא למעשה יראה שני גופים נפרדים וכן שתי דפנות צמודות, אחת לכל גוף.

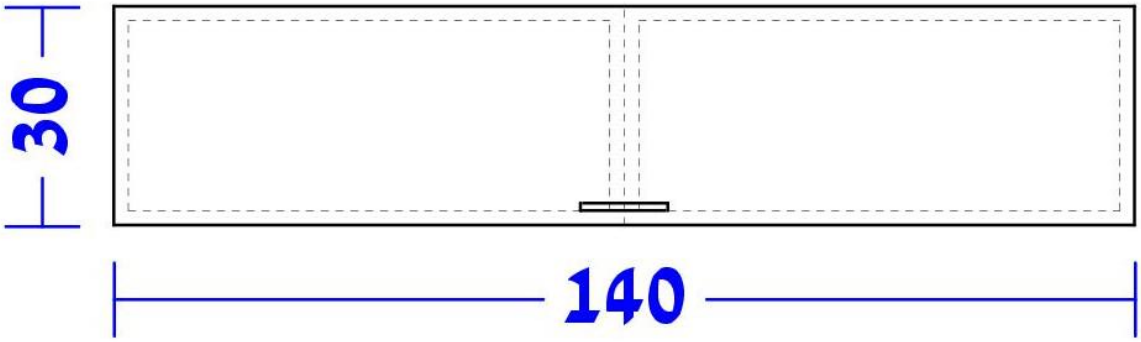

דלת קלפה משותפת עם מחיצה רוחב 180-230 ס"מ:

החל מרוחב 180 ומעלה הקלפה תהיה בנויה משני גופים נפרדים צמודים אך מכיוון שכל גוף בנפרד הוא יותר מרוחב 90 , כל גוף יקבל גם מחיצה במרכזו.

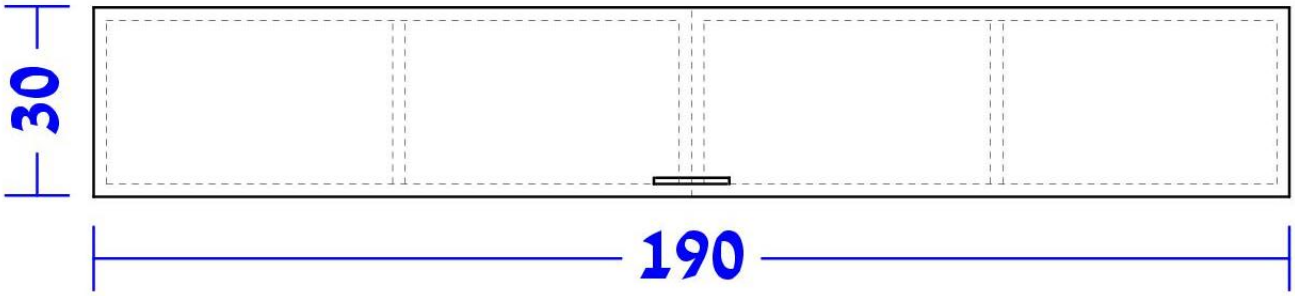

בקלפות מסוג HK HKS HF

בחזית מעל 160 מתקבלת ציר נוסף באמצע היחידה כפי שניתן לראות בשרטוט הבא

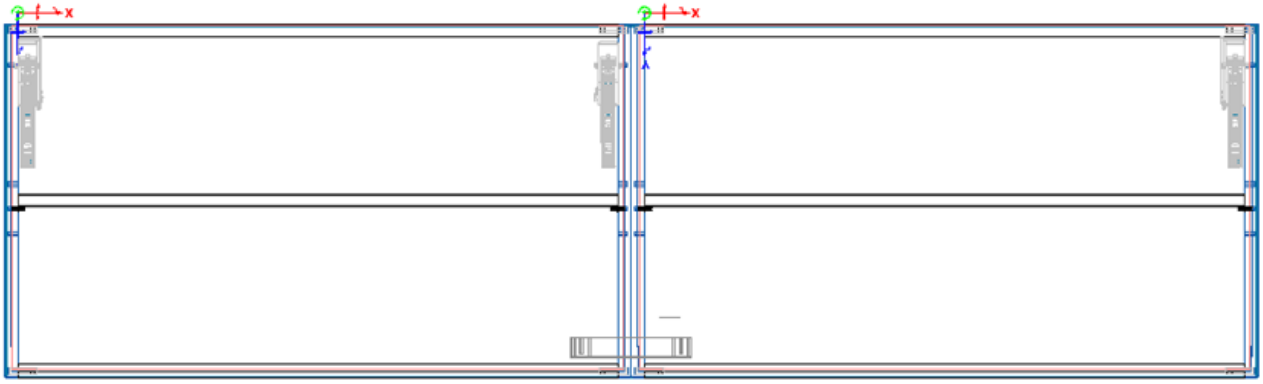

יחידות בילדאין

יחידות אלו מגיעות ברוחב קבוע של 60 ס"מ ובגבהים שנעים בין 187-232 ס"מ

בכל מקרה גובה הגוף ללא הסוקל לא יכול להיות יותר מ-2.40

חלל למיקרו לא יכול להיות פחות מ-45 מכיוון שהחזית עם הציר מכסה חלק מהחלל.

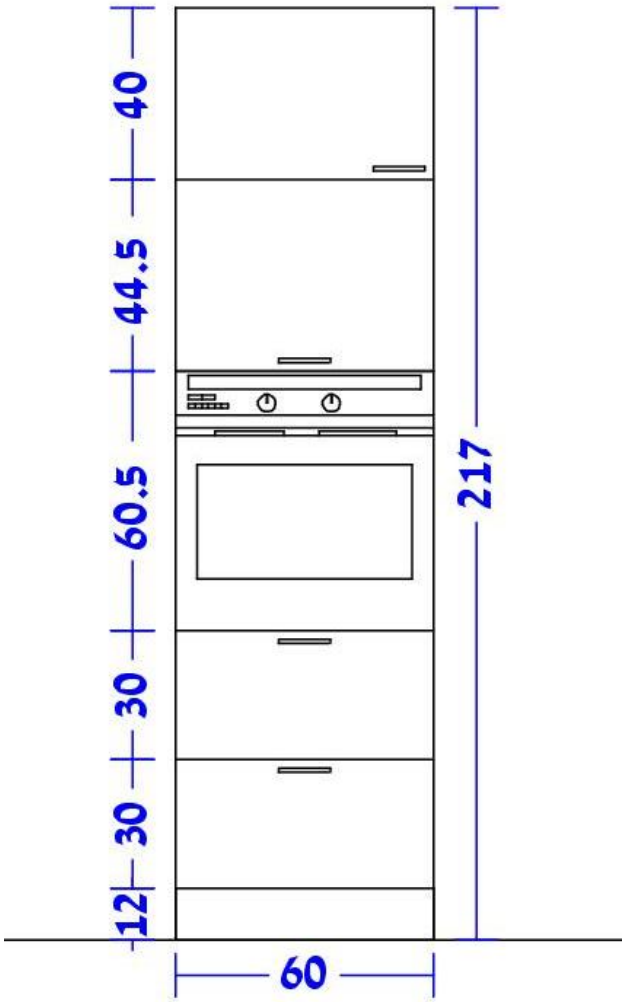

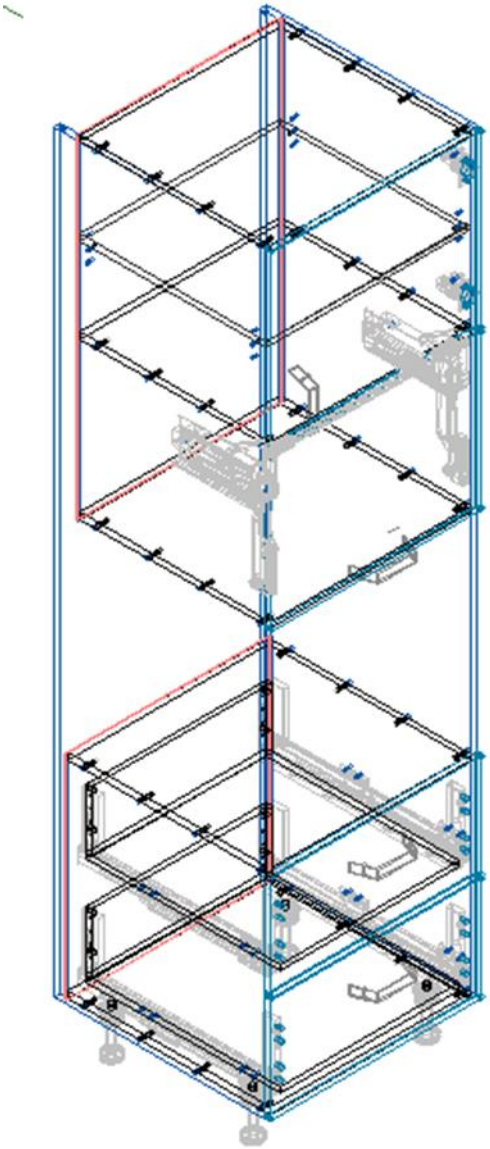

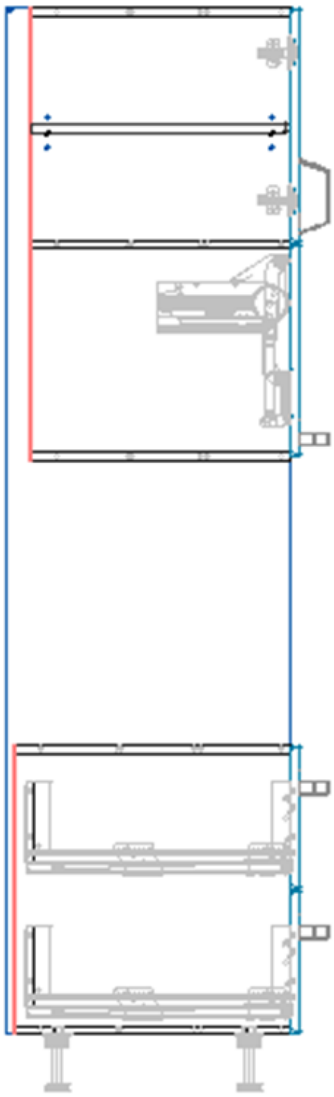

בשרטוטים ניתן לראות שגב תנור פתוח לאוורור כלפי מעלה. באזור המיקרו הגב מוכנס מעט בשל כך. בקלפת המיקרו יש לשים לב שגובה המינימום שלה הינו 45, שהציר עצמו גונב 3.5 ס"מ בצדי היחידה ובחלקה העליון בשל המוט. לשים לב שניתן לפתוח את הלקפה ושהיא לא נתקעת בתקרה, לא ניתן פתיחה בטאצ'.

יחידות מזווה

יחידות מזווה משמשות בעיקר לאחסון מזון יבש, מגיעות בגבהים הבאים 160-232 ס"מ. סידור הפנים של המגירות משתנה בהתאם לגובה היחידה. דלת אחת ברוחב 40-60 ובשתי דלתות ברוחב 60-120.

יש לשים לב אם בוחרים דלת אחת לכל הגובה יש לוודא שניתן לעשות זאת בדגם הדלת הנבחר.

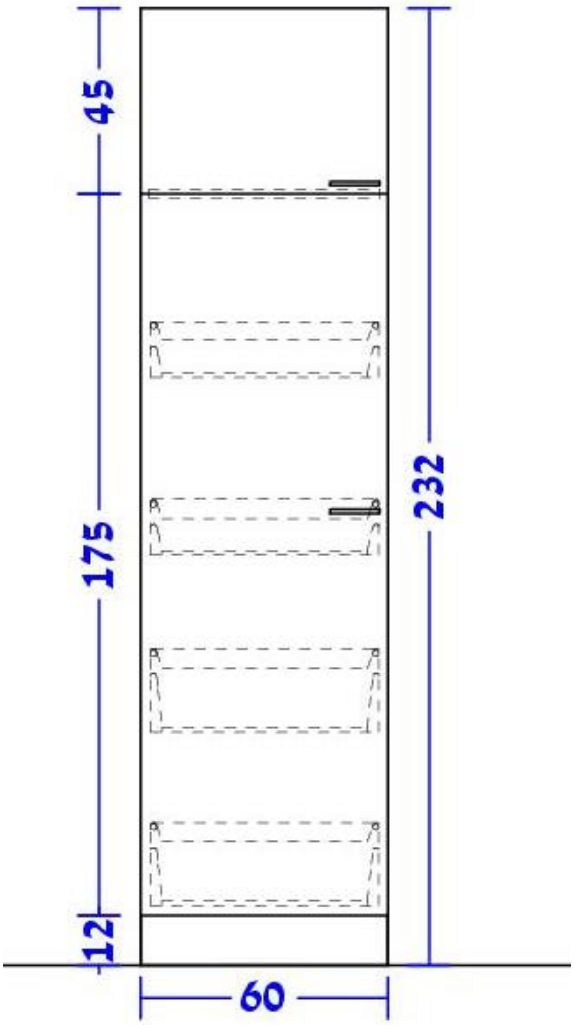

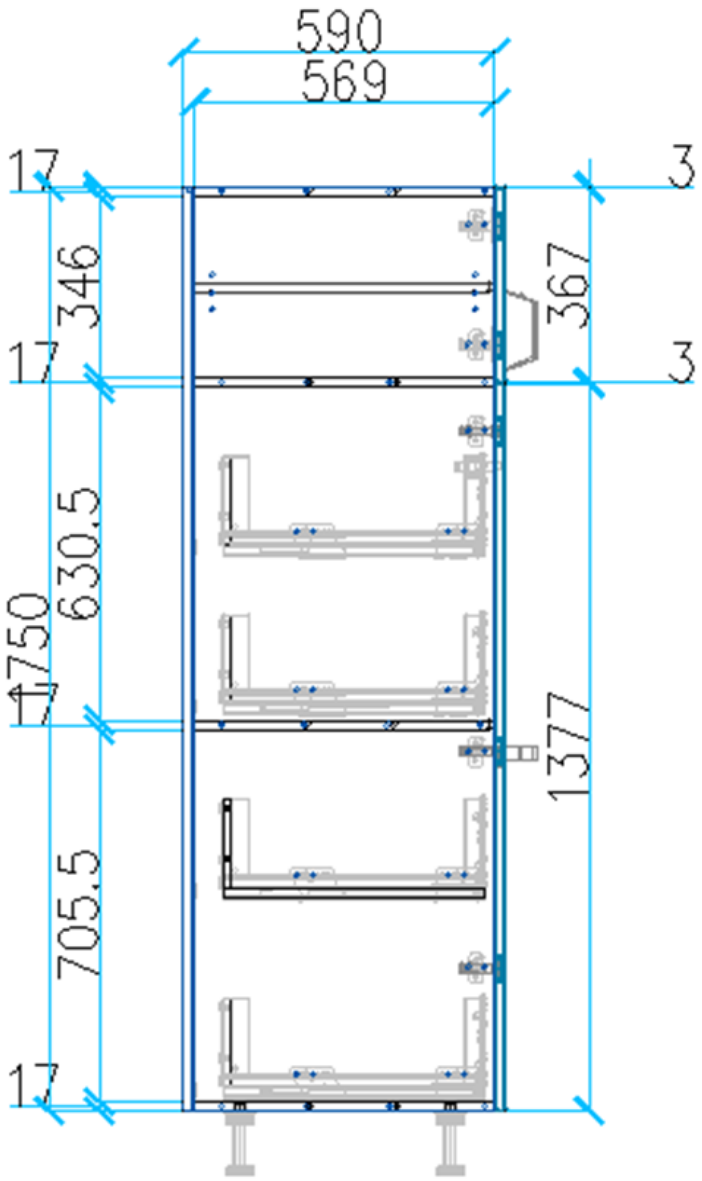

נתונים כללים:

ציר מזווה נקרא ציר 150 בשל פתיחתו

גובה הציר 6 ס"מ

גובה מגירה צרה- 10 ס"מ

גובה מגירה עמוקה 19 ס"מ

ממטר ועד גובה 150 יהיו 3 צירים לדלת

מ-160 ומעלה יהיו לדלת 4 צירים

במרכז הגוף תהיה קושרת לתמיכה

ארונות מעל השיש

ארונות אלו יושבים על השיש משמשים בעיקר לאחסון מוצרי חשמל שעובדים איתם על השיש.

יש מספר סוגים של ארונות על השיש:

ארון שתי דלתות

ארון מדפים עם דלת אחת או שתיים שנמצא מעל השיש. היחידה בראומפלן מגיעה גם במת סוקל מעץ בגובה 5 ס"מ בערך. אם לא מעוניינים בסוקל כדי שניתן יהיה להניח את מוצרי החשמל ישירות על השיש יש לציין זאת בתכנית וכן לערוך את היחידה ולהוציא לה את הסוקל.

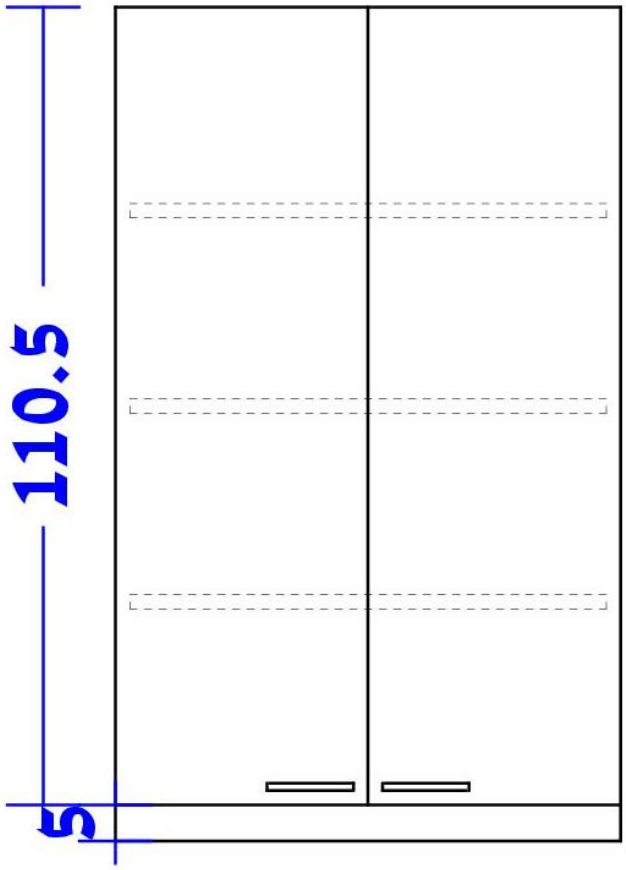

דלתות הרמוניקה

מדובר במנגנון של שתי דלתות מחוברות שמתקפלות על מסילה וזזות הצידה כפי שניתן לראות במבט על בשרטוט הבא: חשוב לדעת שלא ניתן לפתוח את המנגנון ע"י לחץ פתח. לא ניתן לעשות את המנגנון עם חזיתות ויטרינה.

ארון תריס

ארון תריס מגיע עם חזית תריס מתכתי, התריס עצמו מתגלגל סביב עצמו בחלק העליון של הארון, ראו שרטוט. ניתן לקבל בצבע לבן, כסוף, שחור או בז'. מגיע ברוחב 60 או 65 (ללא רוחב 90) ובגובה -90 140. יש לשים לב – כשממקמים תריס על שיש יש צורך להעמיק את היחידות התחתונות, גם במקרה של תריס ברוחב 60 וגם במקרה של 65 ומכיוון שיש לקחת בחשבון גם סגירה וגם דופן.

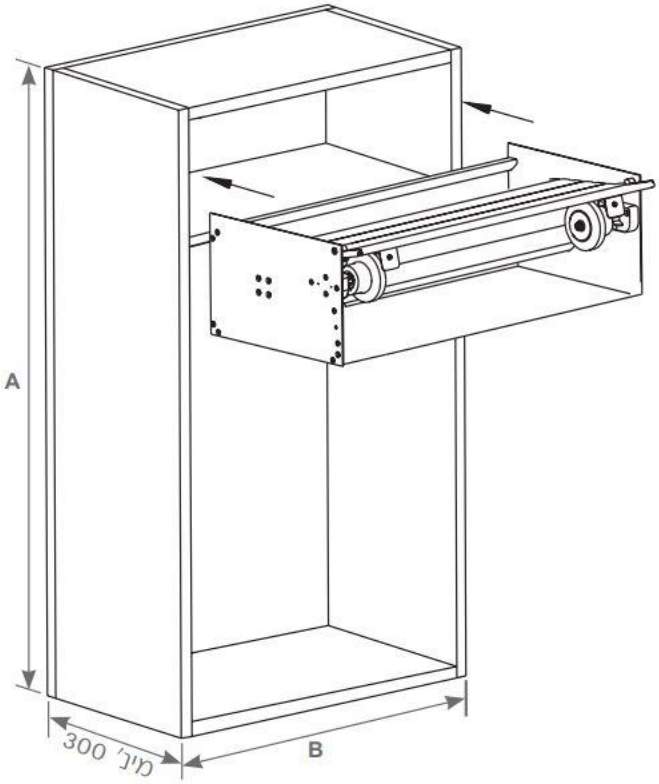

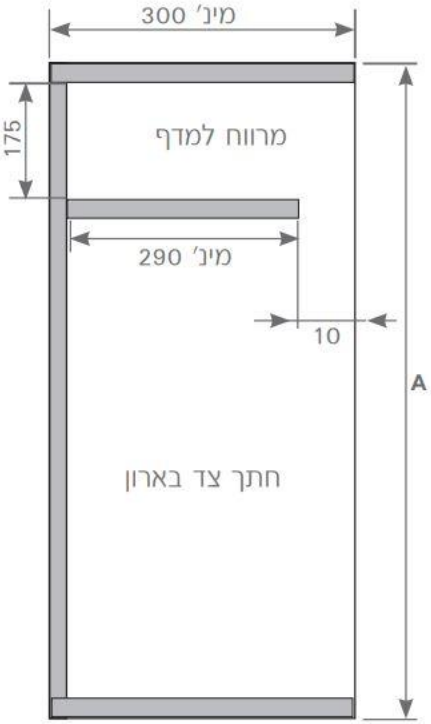

10. <u>הורדה לביצוע</u>

תהליך ההורדה לביצוע הינו הפגישה האחרונה עם הלקוחות, בה יש לוודא את המדידה ולהתאים את התכנון המקורי למדידה, לבצע את השינויים הנדרשים אם נדרשים, להתאים את התכנית למפרטים הטכניים של הלקוח וכן בחירת חומרים סופית.

חשוב לדעת: לא ניתן לבצע שום שינוי לאחר חתימת לקוח ולאחר פגישת הורדה לביצוע, בנוסף ימי האספקה נספרים החל מרגע חתימת הלקוח על התכניות.

יש להוציא תיק ביצוע באופן הבא:

1. מבט על
2. פרספקטיבה
3. חזיתות
4. רשימת יחידות
5. מפרט טכני של הגולדפלוס
6. התחייבות לקוח

1. מבט על- מידות קירות, מידות רוחב יחידות, הערות של המודד על גבי המדידה יש להעתיק למבט על (כולל הערות עבור מעלית נגישות וכו'). יש לשים לב שבפירוט הראומפלן מצוין שם פרויקט, שם מעצבת, מספר הזמנה, ותאריך שתואם את תאריך בשעת הדפסה של המפרט הטכני, מספור יחידות מלא, גובה תקרה, שיהיה רשום כל ההוראות של המדדה בשטח כולל מספור.
2. פרספקטיבה- כך שניתן יהיה לראות אם יש אלמנטים מורכבים במטבח, כמו עמודים וכו'.
3. חזיתות- יש להוציא חזית שקופה שניתן יהיה לראות פרזול פנימי. מידות קירות, מידות יחידות, סוג חזית, סוג ידית + סימנים על החזית של הידית. כל הערה רלוונטית יש לרשום צמוד ליחידה- במידה ויש עוד מדף – יש להוסיף סימון ביחידה עצמה. הארכת חזית – רק בגובה 1.5!!! מספור יחידות בולט וברור.

- במידה וכל החזיתות באותו צבע יהיה כתוב רק בכותרת את הצבע גוון+ גימור, במידה ויש שילוב צבעים כל חזית תרשם בנפרד ובברור.
- מידות גובה ברורות של ארונות גבוהים, קלפות, בארונות גבוהים יש לכתוב מדות (40,60.)
- במידה ויש הערות על יחידה מסוימת – יש להוסיף אותה בכיתוב דפוס בצורה בולטת כולל 'לחץ פתח'.
- יש להבין- מה שלא כתוב לא יהיה!

4. רשימת יחידות- פירוט יחידות כאשר אין שום דבר שרשום בפירוט יחידות שאינו נמצא בחזיתות או במבט על.
5. מפרט טכני- הכל בצורה מלאה ותואמת לתכניות. יש להוציא שבמפרט טכני ובחזיתות הכל תואם. מוצרים נלווים- באחריות המעצבות בלבד לעשות התאמה בין המוצרים הנלווים לבין היחידות עצמם. לא תהיה בקרה של מפרקים טכני רק מעצבות! במידה ויש חוסר הבנה יש לפנות לבועז.

במידה ולקוח לא בחר מוצרים נלווים\ לא שלח מפרטים טכניים יש להחתים את הלקוח ליד ההערה של האחריות לקוח. שימו לב – 2 חתימות לקוח במידה ולא קיים מפרטים טכניים.

<u>הערות כלליות להורדה לביצוע:</u>

1. בדיקת תשתיות- באחריות מעצבת, אין צורך להוריד לביצוע חזיתות עם תשתיות עליהם. לנקות את כל החזיתות ולהשאיר רק מידות יחידה (גובה, רוחב והאם יש עומק יחידה ביחידות מיוחדות).
2. התאמה בין המוצרים הנלווים לבין התכנית- אחריות המעצבת בלבד, אין ביקורת של המפרקים על התאמה בין מוצרים נלווים כגון כיור, תנור וכו' לבין התוכנית עצמה. תכנית שתועבר למפעל תהיה אחרי התאמות הנ"ל.
3. במערכת קבצים המקושרת- ישנו תיק ביצוע אחד שכתוב עליו מספר הזמנה+ ביצוע למפעל. כל שאר התיקים עליה להיגרס\להימחק\ארכיון.
4. יש לעשות מספור יחידות רק לאחר שכל החזיתות, דפנות וסגירות נמצאות בתוכנית.
5. עומק ארונות- מוגדר כעומק ללא חזית בלבד!
6. כאשר מעצבת בוחרת חומר צריכה לבדוק בעצמה מול ספק שמייצר את אותה החזית עם המידות שרוצים.

<u>בדיקת מנהלת לתיק הורדה לביצוע</u>

בדיקה זאת מתבצעת ע"י מנהלת הסניף בלבד ולא ניתן להעביר תיק לביצוע ללא בדיקה זו.

סעיף בדיקה	יש לסמן V במידה ותקין
האם מקושרת לכרטיס לקוח תיקייה בשם מספר הזמנה+ ביצוע למפעל?	
האם יש התאמה בין תאריך ושעה במפרט הטכני והשרטוט?	
האם סט ההורדה לביצוע כולל: מבט על, פרספקטיבה חזיתות, רשימת יחידות ומפרט טכני של הגולדפלוס?	
האם יש התאמה של מספור היחידות לשרטוט?	
האם כל מבט כולל את כל המידע הנדרש: - מידות יחידות - כיווני פתיחה - סוג הפתיחה - הערות של המודד - סוג חזית + צבע	
האם התשתיות תואמות לתכנית?	
אם קיים שקע תלת פאזי יש לוודא שהוא לא ממקום מאחורי תנור אלא ביחידה ליד	
האם שקעי השירות מרוחקים 60 ס"מ מכיור וכיריים?	
תשתיות באי: האם יש סימון של שקע שירות ברצפה ומיקום של שקע שירות עצמו?	
האם נבדקה התאמה בין מוצרים נלווים לתכנית?	
האם יש מידות של יחידות האי כולל עומק?	
האם יש מידות לדלפק/ משטח הכנה כולל גובה?	
במידה ולקוח אישר במייל ולא חתם, על המנהלת לציין זאת כאן	
יש לצרף טופס בדיקת מנהל לכרטיס לקוח בגולדפלוס	
האם יש התקנה מועד ב'? אם כן האם יש אישור של הטכני? והאם זה כתוב בתכנית? האם נגבה 1500 שח?	

לאחר בדיקת מנהלת על המנהלת לסמן בתיבת בדיקת מנהל בגולדפלוס שאכן התיק נבדק.

אם יש הערות וחוסרים לתיק על המנהלת ליצור פעולה למעצבת להשלמת המידע החסר.

11. <u>ספקים וחזיתות</u>

הדלתות מיוצרות מאם.די.אף עמיד, שאינו מתבקע, נחרץ או מתעוות ואלו

עלית נובה- פורמייקה, וואן סקין של ניגא, קריסטל, פורניר יצוק.

בלורן- פורנירים, פורמייקות, אקריל, פולימר וויטרינות מתכתיות.

פורמקס-פורמייקה, פולימר, צבע

RCS – חזיתות ייבוא איטלקיות, חזיתות גם גימור מתכתי מיוד שנעשה בהתזת מתכת.

<u>חזיתות בלורן-</u>

<u>הדרכה עם משה על חומרי בלורן</u>:

PL- פרשר למינייט – למינציה דחוסה - מדובר בשכבת צבע/גוון ומעליה למינציה (סה"כ שתי שכבות) והן מונחות ישירות על האמ די אף. מומלץ בעיקר עבור חזיתות, לא מתאים לדלפקים.

HPL- היי פרשר למינייט – למינציה דחוסה בלחץ גבוה - מדובר בשכבת צבע/גוון ועליה למינציה ושתי השכבות הללו מונחות על שכבה שלישית שנקראת קראפט (סה"כ 3 שכבות) הקראפט זהו קרטון טכנולוגי ספוג בדבק שמעליו מונחות שתי השכבות הנוספות. החומר הזה עמיד יותר בשל השכבה הנוספת ולכן הוא מתאים לדלפקים. ההמלצה מבחינת האיכות והמחיר היא- לתכנן מטבח מ-PL ואם יש דלפק רק אותו לעשות מ-HPL

אקריל- חומר פלסטי גוף מלא (כלומר ללא שכבות כמו בחומרים הקודמים) שמודבק ישירות על האמ די אף. האקריל עמיד מאוד, נוח לתחזוקה וניקוי, מגיע עם גב תואם גוון לא תואם גימור. יש לנו שתי מניפות של אקריל הרגילה והגלאס אפקט שימו לב שהגלאס אפקט הרבה יותר יקרה.

פולימר- נעשה בטכנולוגיה חדשה ולכן הרבה יותר עמיד מהפולימר של פעם, מגיע תמיד דו צדדי והיתרון הגדול שלו שאינו משנה את הצבע כמו במקרה של דלתות צבע. חזית מעל רוחב או אורך 140 יש למקם מותחן אחורי ואז רואים לוחות מתכת מאחורי הדלת.

ננו- השאלה הראשונה שיש לשאול לקוח שמעוניין בחזיתות ננו - היא האם המטבח פעיל? מכיוון שהננו בשל המבנה שלו דורש ניקיון ייחודי לו. (משה ישלח לנו הוראות מדויקות לניקוי) והלקוח צריך להבין את

זה, הכל יורד אבל רק אם מנקים לפי ההוראות. ההמלצה היא- ספוג פלא רטוב בלבד או עם סבון פיירי וסמרטוט מיקרופייבר.

12. <u>ראומפלן חדש</u>

מהות העבודה עם הראומפלן החדש הינה היכולת לפרט ולהגדיר באופן מדויק יותר את התכנית מבחינת חומרים ומרכיבים פנימיים.

עקב כך נדרשת המעצבת לתת את הדעת על כל חזית במטבח וכן לבחור ולהתייחס באופן מעמיק למרכיבי המטבח.

יש לשים לב- רק בפגישות ראשונות יש לעבוד עם הראומפלן החדש.

בפגישות שניות יש לעבוד עם אותו מחירון, עם הראומפלן הישן.

לפני תחילת העבודה יש לפתוח את הראומפלן החדש ולהתחיל לבנות את השרטוט באופן רגיל.

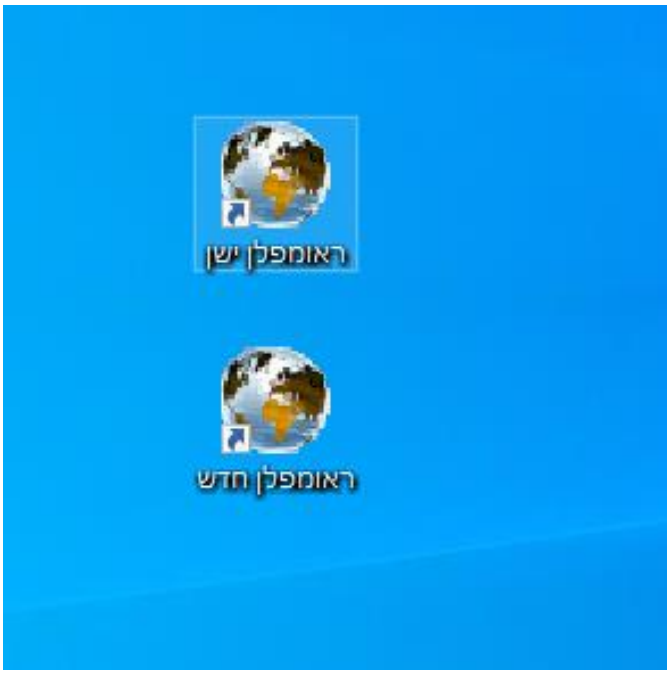

הבדלים בתפריט היחידות בין ראומפלן ישן לחדש, בראומפלן החדש קיימות גם הקטגוריות הבאות:

- עליון עומק 59
- דגם במה NOVO

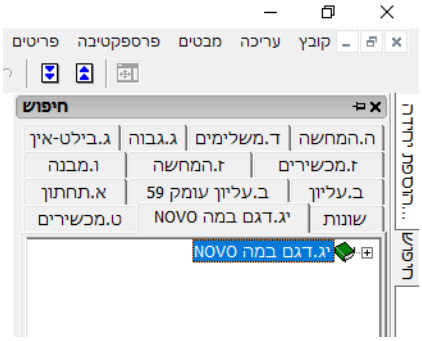

שינוי צורה וצבע

בכדי לתמחר את המטבח עלינו להגדיר את סוג החזית וכן הגוון שלה.

בנוסף לזה נצטרך להגדיר גם את הדפנות, זכוכיות וויטרינות ולמעשה כל פריט שנמצא בשרטוט ומתומחר.

בכפתור שינוי דגם\צבע נוכל לבצע את ההגדרות הללו.

לאחר לחיצה על כפתור שינוי דגם\צבע תפתח לנו הטבלה הבאה:

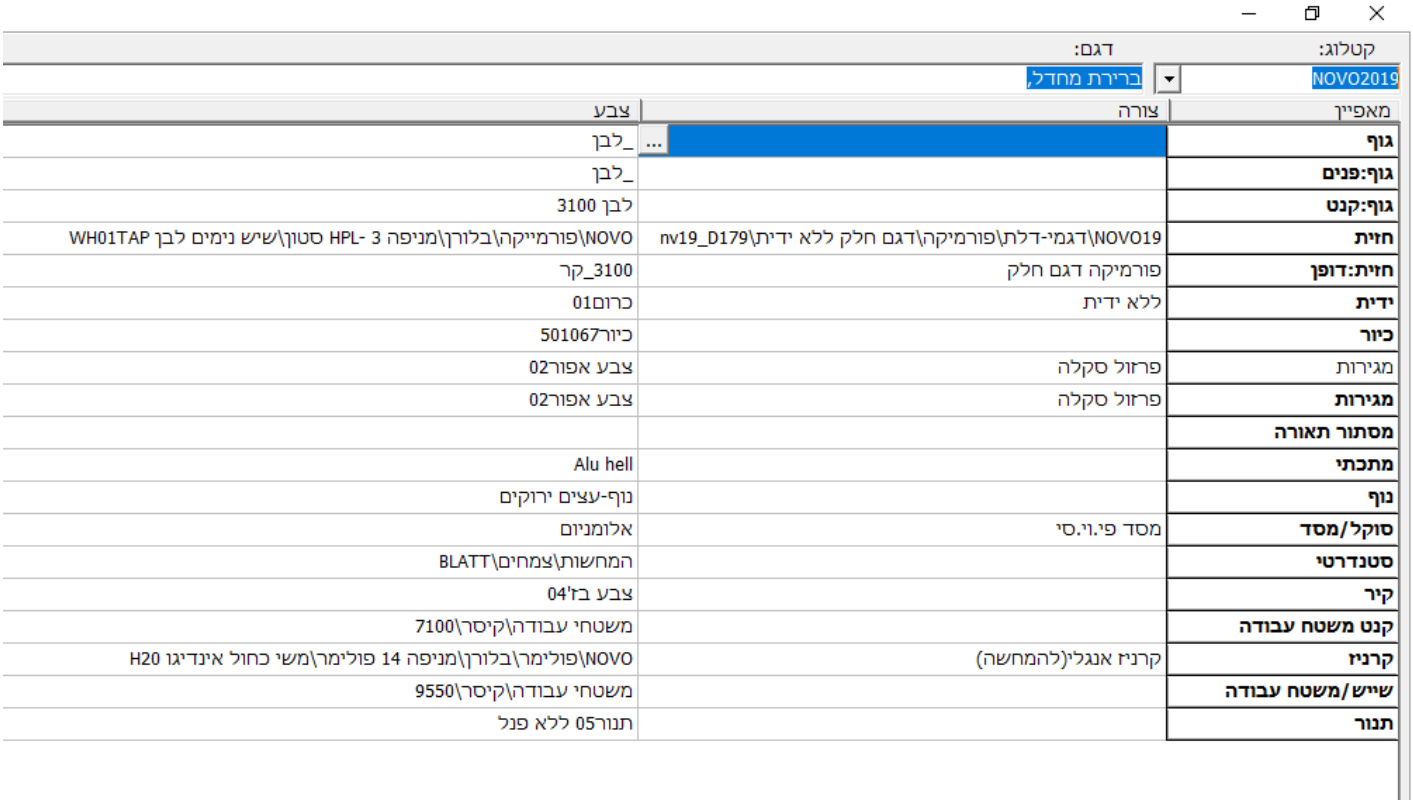

קטלוג: NOVO2019 דגם: ברירת מחדל,

מאפיין	צורה	צבע
גוף	...	_לבן
גוף:פנים		_לבן
גוף:קנט		לבן 3100
חזית	NOVO19\דגמי-דלת\פורמיקה\דגם חלק ללא ידית\nv19_D179	NOVO\פורמייקה\בלורן\מניפה HPL- 3 סטון\שיש נימים לבן WH01TAP
חזית:דופן	פורמיקה דגם חלק	3100_קר
ידית	ללא ידית	כרום01
כיור		כיור501067
מגירות	פרזול סקלה	צבע אפור02
מגירות	פרזול סקלה	צבע אפור02
מסתור תאורה		
מתכתי		Alu hell
נוף		נוף-עצים ירוקים
סוקל/מסד	מסד פי.וי.סי	אלומניום
סטנדרטי		המחשות\צמחים\BLATT
קיר		צבע בז'04
קנט משטח עבודה		משטחי עבודה\קיסר\7100
קרניז	קרניז אנגלי(להמחשה)	NOVO\פולימר\בלורן\מניפה 14 פולימר\משי כחול אינדיגו H20
שייש/משטח עבודה		משטחי עבודה\קיסר\9550
תנור		תנור05 ללא פנל

כשנפתחת הטבלה עלינו לוודא שבשדות העליונים בחרנו ב- 2019NOVO ובברירת מחדל.

הטבלה מחולקת כך שבצד ימין בעמודת המאפיין קיימים הסעיפים אותם נדרש להגדיר. משמאל להם שתי עמודות נוספות: צורה וצבע. בעמודת הצורה לרוב נגדיר את הסוג של המוצר. אם למשל מדובר בחזית אז כאן נגדיר את דגם הדלת ובעמודת הצורה ניתן לבחור את הגוון של הדלת.

מעבר למחירון החדש

לאחר תכנון המטבח נרצה לתמחר אותו ולכן נלחץ על הדולר וכשתופיע החלונית הבאה נבחר במשבצת- עבור לתמחור החדש

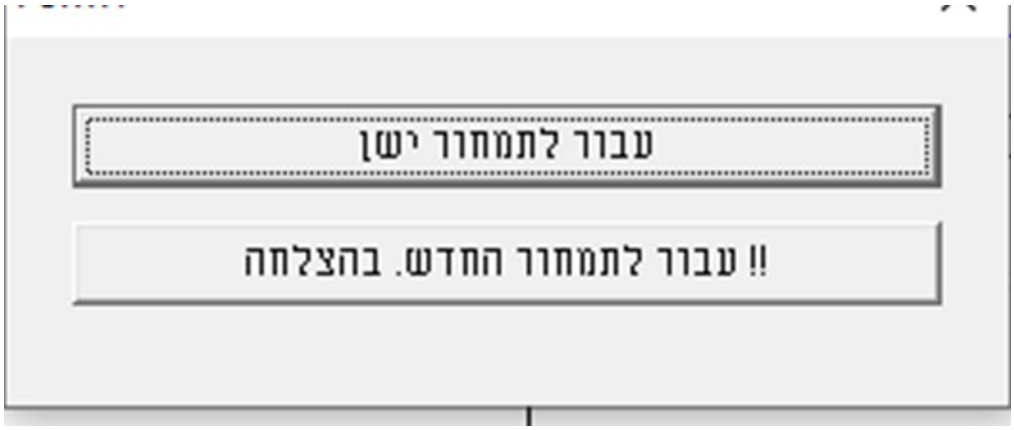

13. <u>תאורה</u>

1. **סנסור טאץ'** – עד 3 מטר

גוף תאורה שמוצמד לתחתית הארון העליון בחלק האחורי שלו. נדלק ונכבה ע"י לחיצה קצרה ובלחיצה ארוכה ניתן לשלוט בעוצמת התאורה.

2. **סנסור תנועה** – עד 1.2מ

מתאים ליחידות מזווה דלת אחת או שתיים, מדפים קבועים או נשלפים. ממוקם מקדימה על השוכב העליון. יש לו מיקרו סוויץ' שנמצא בקדמת היחידה וברגע שפותחים את הדלת התאורה נדלקת.

3. **סנסור אלחוטי** – עד 1.2 מ

מיועד בעיקר לויטרינות ניתן להדליק את האור ע"י לחיצה על שלט חיצוני. התאורה לרוח נמצאת בגב היחידה אבל ניתן גם למקם אותה לאורך.

14. <u>הערות כלליות</u>

- לא ניתן לעשות ידית חיצונית בחזיתות ויטרינה, רק לחץ פתח או הארכת חזית או פרופיל ויטרינה עם ידית אינטגרלית.
- ביחידות מכונת כביסה ומייבש לא ניתן לעשות מנגנון לחץ פתח.
- ביחידות הרמוניקה לא ניתן לעשות מנגנון לחץ פתח, רק ידית חיצונית או הארכת חזית.
- ביחידות מגירות לכיריים אינדוקציה המגירות העליונות בעומק 45 ואין סכומונים לעומק 45 (רק מעומק 50).
-

15. <u>יחידות טלוויזיה</u>

יחידות הטלוויזיה נמצאות בקטגוריית היחידות התחתונות (א.תחתון), ניתן לקבל אותן **רק** בפורמייקה בעובי 2.8 בלבד ובמידות אלו:

גובה 90-160

רוחב 30-160

עומק 10-35

כשאתן בוחרות את הקטגוריה של יחידות טלוויזיה ולאחר מכן פורמייקה 2.8 נפתחות מס' אפשרויות לבחירתכן:

- ללא מדף
- מדף אחד
- שני מדפים
- שלושה מדפים
- ארבעה מדפים

לאחר שבחרתן את היחידה המבוקשת אתן יכולות לערוך את היחידה לפי המידות שכתובות פה למעלה במתיחה כמובן וכן לערוך את מיקום המדפים בתוך היחידה. יצוין שניתן להשתמש ביחידות אלו כיחידות פתוחות ולא רק כיחידות טלוויזיה. **חשוב מאוד- כשאתן מתאימות את גודל היחידה לגודל הטלוויזיה עליכן לוודא שיש רווח של 7 ס"מ מימין ומשמאל ומלמעלה ולמטה וזאת כדי שניתן יהיה להתקין את הטלוויזיה.**

16. <u>דלתות מעבר</u>

ניתן למצוא את דלתות המעבר בקטגוריית הארונות הגבוהים, ג. גבוה.

דלת אחת - ברוחב 80-60 גובה קבוע של 2.10 מגיעה בפתיחה לצד שמאל או צד ימין. לדלת יהיו מותחנים ומאחורה וצירים מחוזקים. הדלת תמיד תפתח לתוך המטבח. והיא תראה כמו יחידה פתוחה ללא גב כלומר רק מסגרת, בעומק 10 ס"מ ועם דלת כמובן.

שתי דלתות הרמוניקה – שתי דלתות שנפתחות עם ציר באמצע שמבחר אותן והן נפתחות לימין או לשמאל כמו אקורדיון, כלומר מתקפלות ובולטות לתוך חלל המטבח. הרוחב האפשרי הוא בין 60 (כל דלת 30) ועד 120 (כל דלת רוחב 60) גם במקרה הזה יש צורך במותחנים בחלק האחורי של הדלת. הידית לפתיחה נמצאת באמצע כלומר כדי לפתוח יש למשוך את הידית ממרכז היחידה בחיבור שבין הדלתות. גובה מקסימלי 2.10. גם היחידה הזאת נראית כמו גוף פתוח ללא גב בעומק 10. אתן יכולות להנמיך את הדלתות אבל לא להגביה אותן, גובה המקסימום הוא 2.10.

ראו שרטוט מבט על, יחידה מס' 1 הנה יחידת דלת מעבר ברוחב 60:

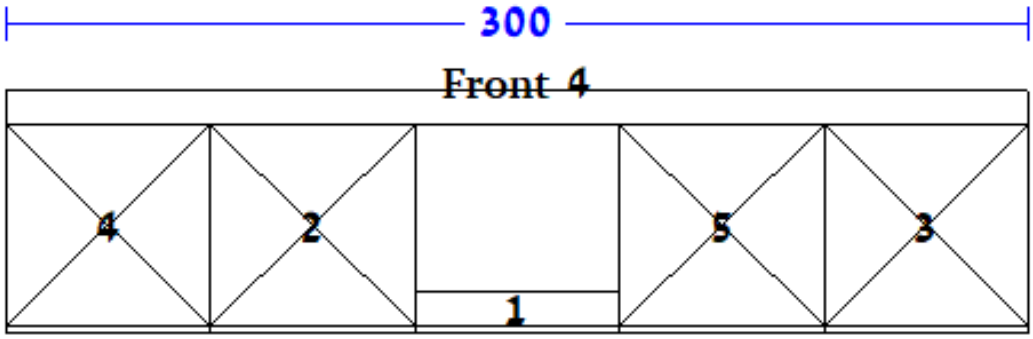

17. יחידות קאנטי – בלורן

את יחידות הקאנטי תמצאו בקטגוריית המשלימים. קאנטי הינה מערכת מידוף מודולרי, המקנה מקסימום נוחות שימוש ומאפשרת ליצור קומבינציית מדפים בכל עיצוב וצורה, גודל וצבע. לב המערכת הינו פרופיל אלומיניום דק 20/20 מ״מ, המאפשר לכם ליצור כל יחידה, אנכית או אופקית בגימור אלומיניום טבעי-מט או לצבוע בכל גוון, מתוך קולקציית מניפות האלומיניום
של בלורן מניפות מספר 15 ו-16.
צביעת הפרופיל מתבצעת על-ידי אבקה אלקטרוסטטית המספקת עמידות בפני שריטות, צביעה אחידה וכיסוי מלא של פני השטח. את מדפי הקאנטי ניתן לבחור מכל דגם חזית של בלורן בעובי 2 (מלבד פולימר)
אנחנו הכנסנו סה"כ 8 יחידות במידות קבועות וללא יכולת לשנות מידות. אלו הן:

תחתון-

87.5 X 32 X 90 - יחידה לאי ניתן לשנות לגובה 90.5

87.5 X 32 X 61 - המשך תחתון ויחידת ירקות ניתן לשנות ניתן לשנות לגובה 90.5

עליון-

32 X 30 X 30 ללא מדף

32 X 30 X 45 מדף 1

32 X 30 X 75 מדף 2

32 X 30 X 90 מדף 3

גבוה

32 X 61 X 187

32 X 61 X 240